Podadora con motor a gasolina de 5 HP, 20" de corte, Truper

Código: 19967 **Clave: P-520**

TRUPER

A

No.	Código	Clave	Descripción
1	941752	RM1-P-520T	Mecanismo de arranque
2	941753	RM2-P-520T	Tuerca de ajuste
14	941754	RM14-P-520T	Birlo M6x76
15	941755	RM15-P-520T	Cubierta de motor
17	941756	RM17-P-520T	Tuerca de ajuste M14x1.5
18	941757	RM18-P-520T	Rotor
19	941758	RM19-P-520T	Ensamble de freno
36	941759	RM36-P-520T	Tornillo hexagonal bridado M6X20
37	941760	RM37-P-520T	Bobina de encendido
38	941761	RM38-P-520T	Tornillo hexagonal M6X15
43	941762	RM43-P-520T	Cubierta de respirador
44	941763	RM44-P-520T	Junta
45	941764	RM45-P-520T	Filtro
46	941765	RM46-P-520T	Reten superior del cigüeñal
47	941766	RM47-P-520T	Resorte.31 gr
48	941767	RM48-P-520T	Válvula
49	941768	RM49-P-520T	Soporte
50	941769	RM50-P-520T	Soporte de tanque
51	941770	RM51-P-520T	Ensamble tapón de gasolina
58	941771	RM58-P-520T	Ensamble tanque de gasolina
60	941772	RM60-P-520T	Abrazadera
61	941773	RM61-P-520T	Manguera
62	941774	RM62-P-520T	Soporte de abrazadera
63	941775	RM63-P-520T	Palanca de acelerador
64	941776	RM64-P-520T	Resorte 1.8 gr
65	941777	RM65-P-520T	Control de ahogo
66	941778	RM66-P-520T	Resorte 2.8 gr
67	941779	RM67-P-520T	Ensamble nivelador de gobernador
71	941780	RM71-P-520T	Tornillo hexagonal M6x14
72	711389	RM72-P-520T	Soporte
76	941782	RM76-P-520T	Chaveta
77	941783	RM77-P-520T	Reten

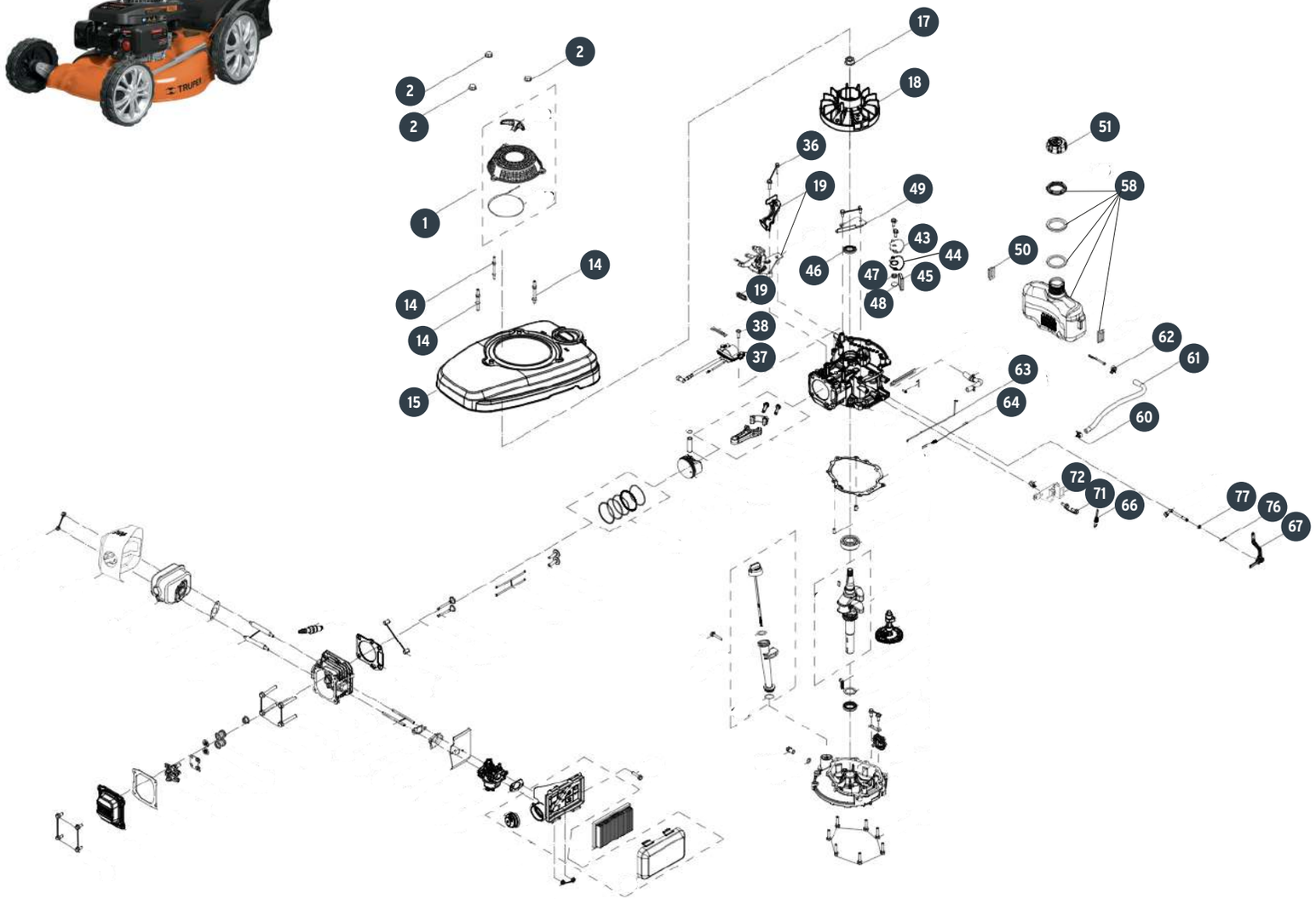

Línea de comunicación directa
CENTRO DE SERVICIO AUTORIZADO TRUPER
800-018-7873 En México

B

No.	Código	Clave	Descripción
78	941784	RM78-P-520T	Palanca de ahogo
80	941785	RM80-P-520T	Abrazadera
81	941786	RM81-P-520T	Manguera
84	941787	RM84-P-520T	Junta
85	941788	RM85-P-520T	Cárter
86	941789	RM86-P-520T	Balero de bolas 6205/p6
87	941790	RM87-P-520T	Ensamble de cigüeñal
88	941791	RM88-P-520T	Cuña
91	941792	RM91-P-520T	Bayoneta
93	941793	RM93-P-520T	Tubo de aceite
94	941794	RM94-P-520T	Empaque de hule φ20.9×φ2.7
95	941795	RM95-P-520T	Rondana φ25.4×φ34×1
97	941796	RM97-P-520T	Placa de engranes
98	941797	RM98-P-520T	Ensamble de gobernador
108	941798	RM108-P-520T	Perno de cárter
109	941799	RM109-P-520T	Perno de cárter
111	941800	RM111-P-520T	Rondana φ10×φ16×1.5
112	941801	RM112-P-520T	Tornillo hexagonal bridado M10×1×15 (acero)
113	941802	RM113-P-520T	Cubierta izquierda carter
114	941803	RM114-P-520T	Reten inferior de cigüeñal
115	941804	RM115-P-520T	Tornillo hexagonal M6x30
117	941805	RM117-P-520T	Ensamble filtro de aire
119	941807	RM119-P-520T	Tuerca ajuste m6
120	941806	RM120-P-520T	Cubierta cámara de respiración
123	941808	RM123-P-520T	Soporte del filtro
124	941809	RM124-P-520T	Junta
125	941810	RM125-P-520T	Ensamble de carburador
126	941811	RM126-P-520T	Junta
127	941812	RM127-P-520T	Aislante de carburador
128	941813	RM128-P-520T	Junta
129	941814	RM129-P-520T	Birlo
130	941815	RM130-P-520T	Tapa de cilindro

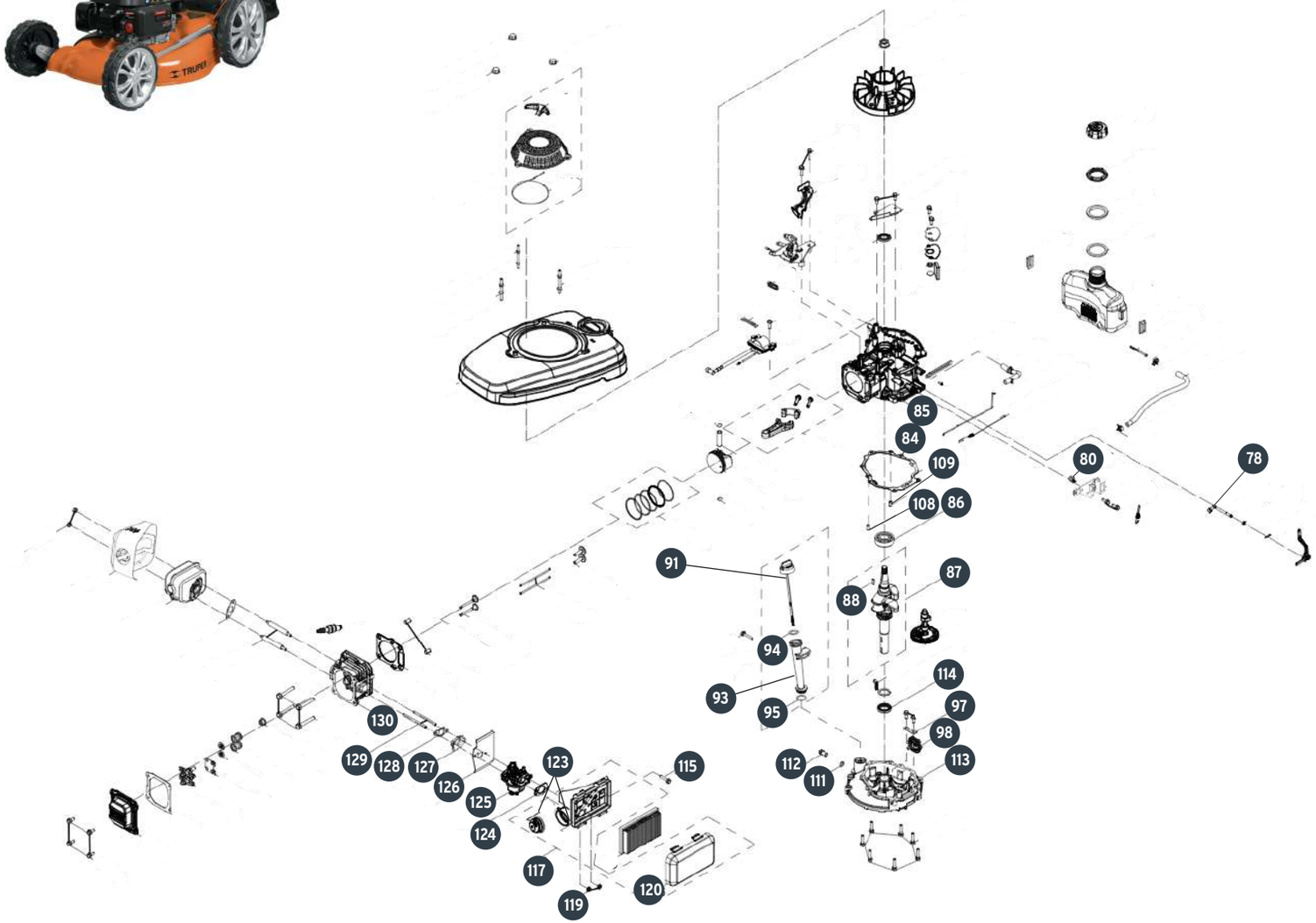

B

Línea de comunicación directa
CENTRO DE SERVICIO AUTORIZADO TRUPER
800-018-7873 En México

C

No.	Código	Clave	Descripción
131	941816	RM131-P-520T	Tornillo hexagonal M8x54
133	941817	RM133-P-520T	Válvula de entrada
134	941818	RM134-P-520T	Sello válvula de entrada
135	941819	RM135-P-520T	Válvula de salida
136	941820	RM136-P-520T	Resorte 5.5 gr
137	941821	RM137-P-520T	Reten
138	941822	RM138-P-520T	Base
140	941823	RM140-P-520T	Eje de posición
141	941824	RM141-P-520T	Balancín
142	941825	RM142-P-520T	Tuerca M6*0.75
143	941826	RM143-P-520T	Tuerca hexagonal M6*0.75
144	941827	RM144-P-520T	Junta
145	941828	RM145-P-520T	Cubierta de válvulas
147	941829	RM147-P-520T	Birlo M6X95
148	941830	RM148-P-520T	Junta
149	941831	RM149-P-520T	Ensamble de mofle
150	941832	RM150-P-520T	Cubierta de mofle
152	941833	RM152-P-520T	Junta de cilindro
153	941834	RM153-P-520T	Perno de cilindro
154	941835	RM154-P-520T	Barra de empuje
155	941836	RM155-P-520T	Elevador de válvula
156	941837	RM156-P-520T	Ensamble de árbol de levas
157	941838	RM157-P-520T	Juego anillos de pistón
162	941839	RM162-P-520T	Seguro de perno de pistón
163	941840	RM163-P-520T	Pistón
164	941841	RM164-P-520TI	Pistón pin
166	941842	RM166-P-520T	Ensamble de biela
168	941843	RM168-P-520T	Tornillo hexagonal bridado M7x32

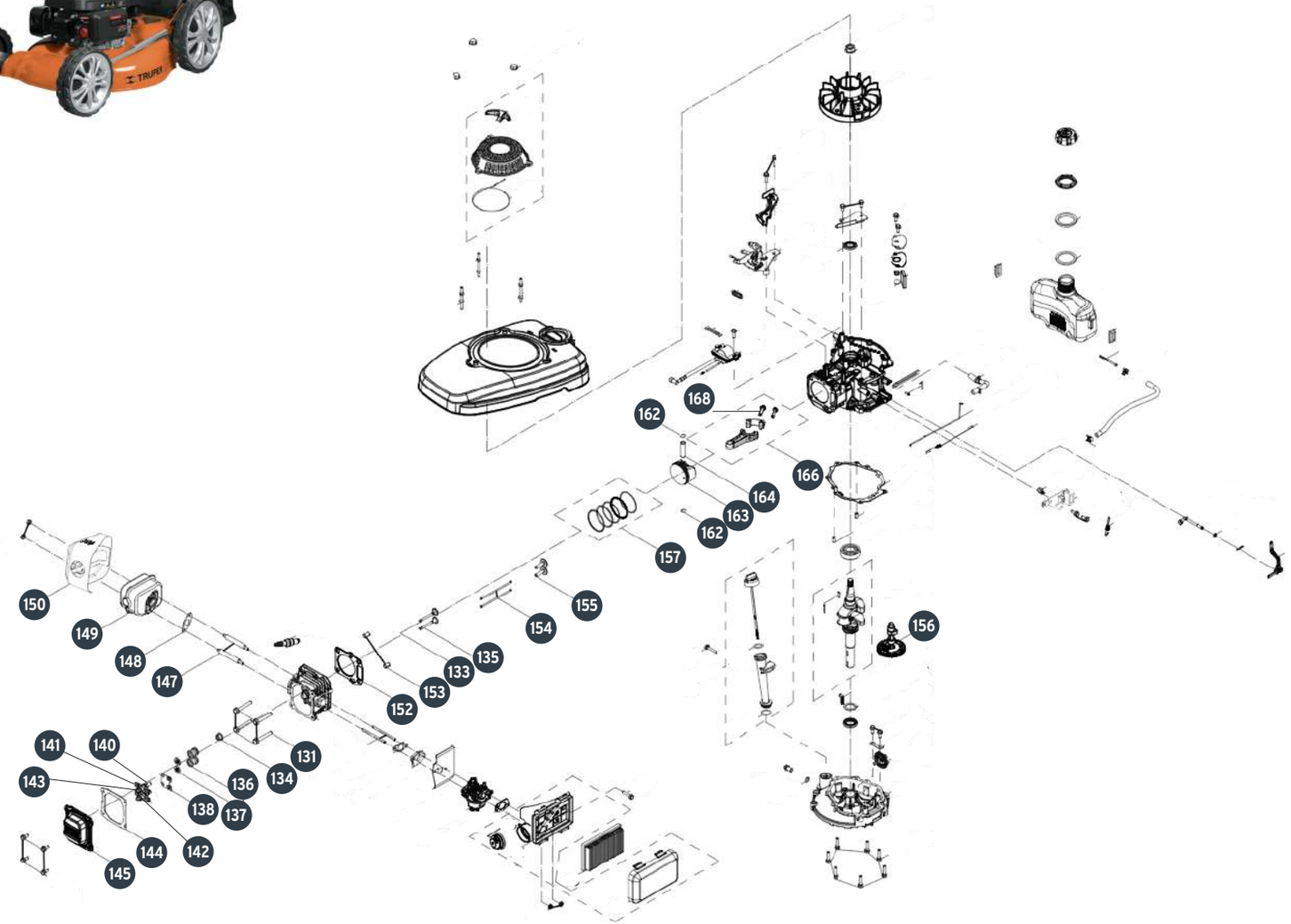

C

Línea de comunicación directa
CENTRO DE SERVICIO AUTORIZADO TRUPER
800-018-7873 En México

Podadora con motor a gasolina de 5 HP, 20" de corte, Truper

Código: 19967 **Clave: P-520**

TRUPER

D

No.	Código	Clave	Descripción
1	941490	RCH1-P-418T	Concha ST14
2	941491	RCH2-P-418T	Correa de cubierta
3	941492	RCH3-P-418T	Guarda trasera
4	941493	RCH4-P-418T	Eje de guarda plástica
5	941494	RCH5-P-418T	Manubrio bajo
6	941495	RCH6-P-418T	Manubrio superior
7	941496	RCH7-P-418T	Palanca de acelerador
8	941497	RCH8-P-418T	Soporte izq. trasero para eje
9	941498	RCH9-P-418T	Soporte der. trasero para eje
10	941499	RCH10-P-418T	Soporte izq. delantero para eje
11	941500	RCH11-P-418T	Soporte der. delantero para eje
12	941501	RCH12-P-418T	Sujetador de chicote
13	941502	RCH13-P-418T	Resorte central p/eje de guarda plástica
14	941503	RCH14-P-418T	Buje espaciador
15	941504	RCH15-P-418T	Tapa plástica trasera 418
16	941505	RCH16-P-418T	Guía para piola
17	941506	RCH17-P-418T	Chicote de freno
18	941507	RCH18-P-418T	Resorte de eje conector
19	941508	RCH19-P-418T	Resorte lateral derecho p/eje guarda
20	941509	RCH20-P-418T	Tornillo ST 4.8X9.5
22	941511	RCH22-P-418T	Tornilos M8X20
23	941512	RCH23-P-418T	Tornillo de acero con tuerca M6X35
24	941512	RCH23-P-418T	Tuerca M6
25	941513	RCH25-P-418TI	Chaveta
26	941514	RCH26-P-418T	Tornillo M10X48
27	941515	RCH27-P-418T	Conexión rápida de manubrio
38	941518	RCH38-P-418T	Rondana plana Ø8 para cuchilla
39	941519	RCH39-P-418T	Cuña de acero para soporte 418
40	941520	RCH40-P-418T	Tornillo 3X8X24

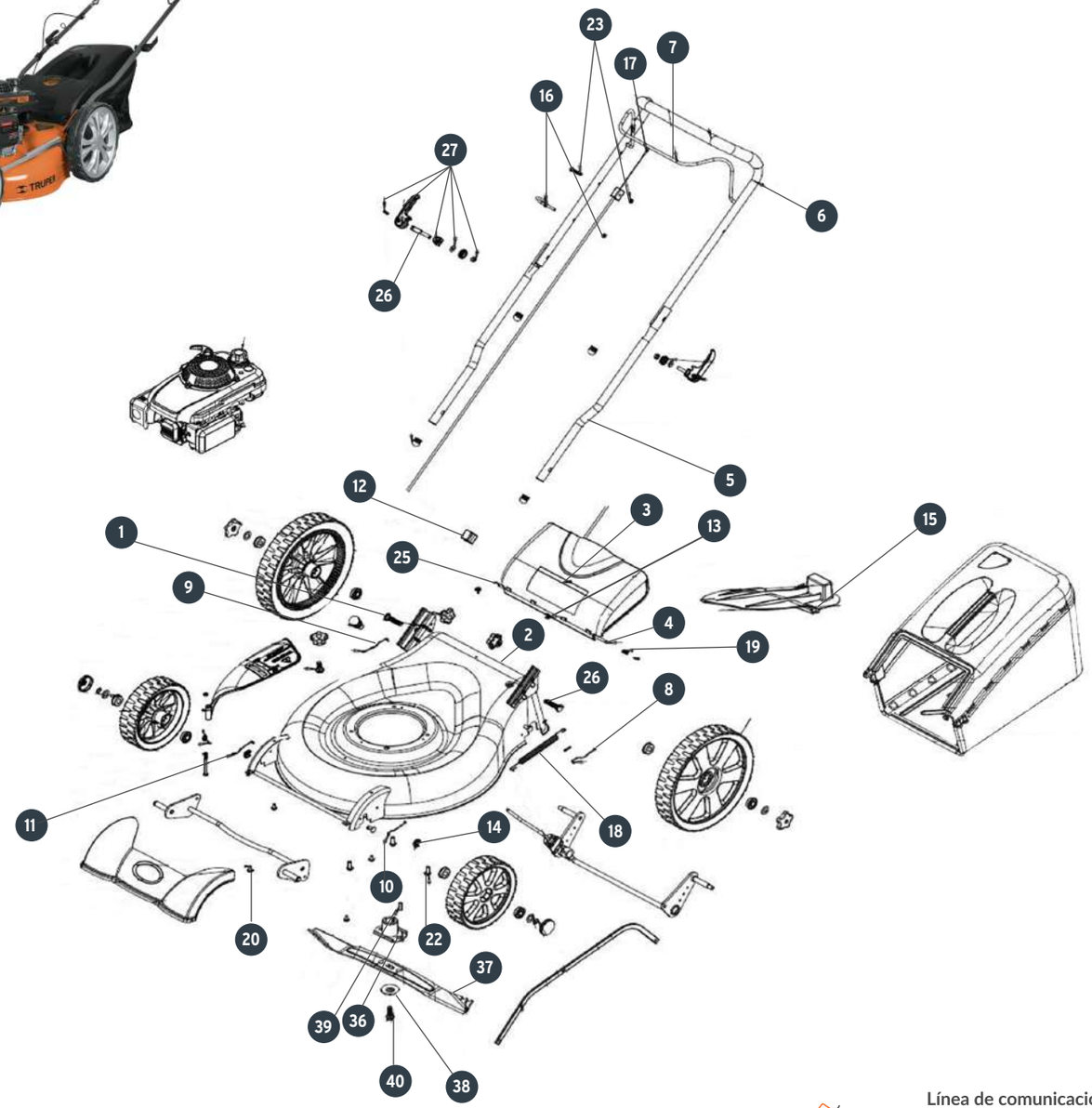

D

Línea de comunicación directa
CENTRO DE SERVICIO AUTORIZADO TRUPER
800-018-7873 En México

E

No.	Código	Clave	Descripción
41	941521	RCH41-P-418T	Eje soporte frontal 418
42	941522	RCH42-P-418T	Seguro C
43	941523	RCH43-P-418T	Arandela
44	941524	RCH44-P-418T	Eje soporte trasero 418
45	941525	RCH45-P-418T	Perilla p/ eje trasero
46	941526	RCH46-P-418T	Rueda delantera de 7"
48	941527	RCH48-P-418T	Baleros para llantas
49	941528	RCH49-P-418T	Rueda trasera de 12"
50	941529	RCH50-P-418T	Eje conector 418
51	941530	RCH51-P-418T	Tapón de manubrio
52	941531	RCH52-P-418T	Resorte para guarda lateral
53	941532	RCH53-P-418T	Guarda plástica lateral 418
54	941533	RCH54-P-418T	Arandela ondulada
55	941534	RCH55-P-418T	Perno eje conector
57	941535	RCH57-P-418T	Tuerca de guarda lateral
59	941536	RCH59-P-418T	Bolsa recolectora 418
60	941537	RCH60-P-418T	Mariposa para guarda
61	941538	RCH61-P-418T	Tornillo con tuerca
62	941540	RCH100-P-520T	Ensamble de motor XP-160A

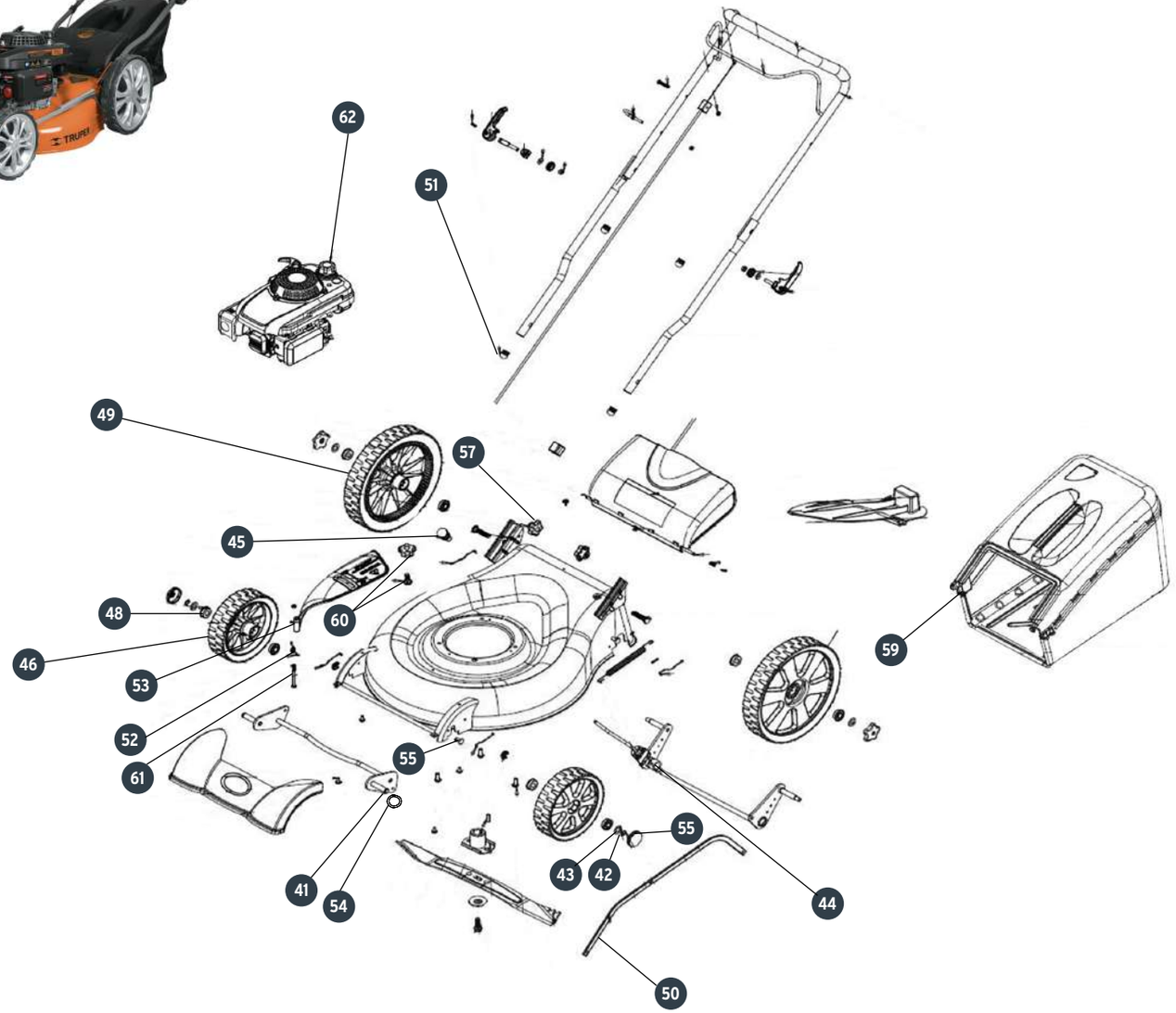

E

Línea de comunicación directa
CENTRO DE SERVICIO AUTORIZADO TRUPER
800-018-7873 En México