ESPAÑOL
ENGLISH

TRUPER®

Instructivo de

Sopladora / aspiradora eléctrica

1 440 W
Potencia

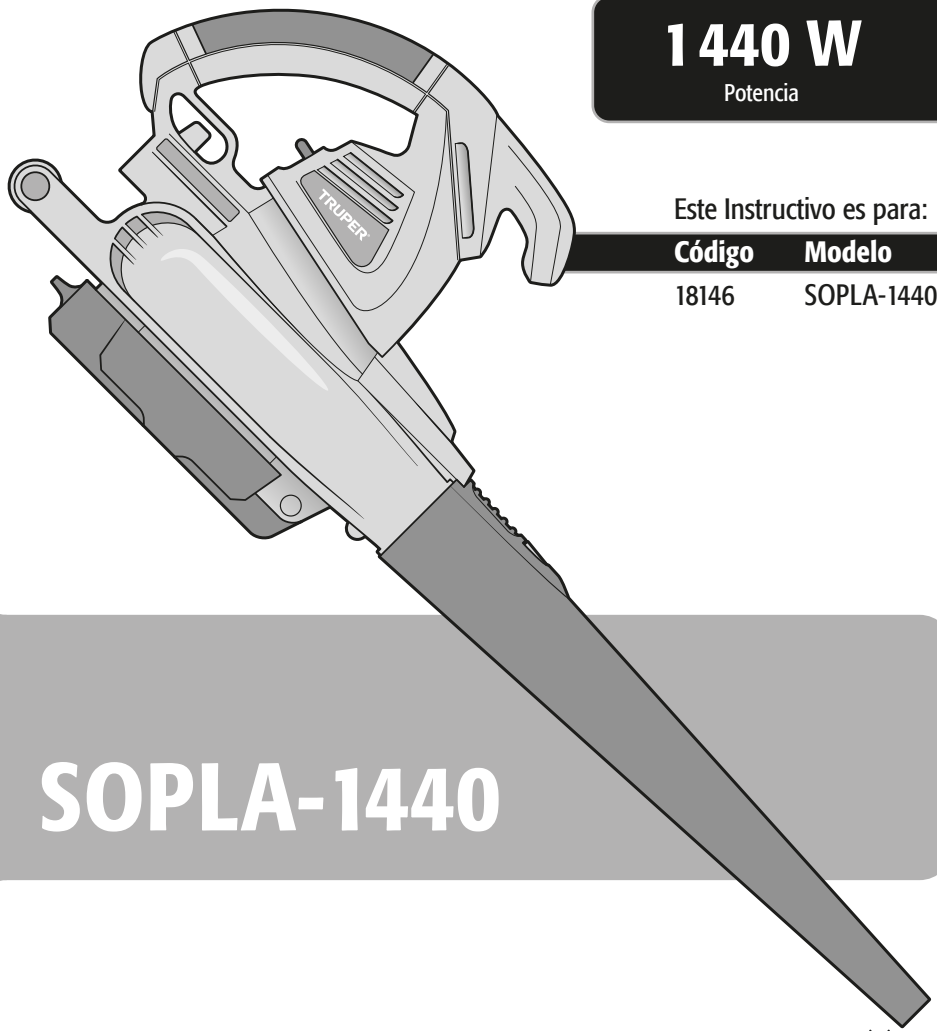

Este Instructivo es para:

Código	Modelo
18146	SOPLA-1440

SOPLA-1440

ATENCIÓN

Lea este instructivo por completo antes de usar la herramienta.

GARANTÍA 1 año WARRANTY

TRUPER

Índice

Especificaciones técnicas 3

Requerimientos eléctricos 3

Advertencias generales de seguridad Para herramientas eléctricas 4

Advertencias de seguridad Para uso de sopladoras 5

Partes 6

Montaje 7

Puesta en marcha 8

Mantenimiento 9

Solución de problemas 9

Notas 10

Centros de servicio autorizado 11

Póliza de garantía 12

ATENCIÓN

Para poder sacar el máximo provecho de la herramienta, alargar su vida útil, hacer válida la garantía en caso de ser necesario y evitar riesgos o lesiones graves, es fundamental leer este Instructivo por completo antes de usar la herramienta.

Guarde este Instructivo para futuras referencias.

Los gráficos de este Instructivo son para referencia, pueden variar del aspecto real de la herramienta.

Recomendaciones de uso y cuidados

Use extensión de **1 ENTRADA, USO RUDO CALIBRE 16** (No incluida)

NO OPERE LA UNIDAD SOBRE LA TIERRA MOJADA ni use en materiales mojados. No sumerja en agua.

Realice **MANTENIMIENTO** periódico a su máquina (página 9).

Especificaciones técnicas

TRUPER

	SOPLA-1440
Código	18146
Descripción	Sopladora / aspiradora eléctrica
Tensión	127 V∼
Frecuencia	60 Hz
Corriente	12 A
Potencia	1 440 W
Velocidad	16 340 r/min (RPM)
Velocidad del aire	Alta: 362 km/h (225 MPH) | Baja: 290 km/h (180 MPH)
Volumen del aire	10.8 m^3/min (380 CFM)
Reducción de volumen	10:1
Contenedor	45.5 L (12 gal)
Peso	4.7 kg (10.5 lbs)
Nivel de ruido	95 dB
Ciclo de trabajo	50 min de trabajo por 20 min de descanso. Máximo 6 horas diarias.
Aislamiento	Clase II

La clase de construcción de la herramienta es: Doble aislamiento.
La clase de aislamiento térmico de los devanados del motor: Clase B

ADVERTENCIA Si el cable de alimentación se daña, éste debe ser reemplazado por el fabricante o Centro de Servicio Autorizado TRUPER, con el fin de evitar algún riesgo de descarga o accidente considerable.
La construcción del aislamiento eléctrico de esta herramienta es alterado por salpicaduras o derramamiento de líquidos durante su operación. No la exponga a la lluvia, líquidos y/o humedad.

ADVERTENCIA Antes de obtener acceso a las terminales, todos los circuitos de alimentación deben ser desconectados.

Requerimientos eléctricos

ADVERTENCIA Las herramientas de doble aislamiento están equipadas con una clavija polarizada (una pata es más ancha que la otra). Esta clavija cabe en cualquier enchufe polarizado y sólo puede conectarse de una forma. Si la clavija no cabe en el enchufe, voltéelo. Si aún así no cabe, póngase en contacto con un electricista calificado o instale un enchufe polarizado. No altere la clavija en forma alguna. El doble aislamiento elimina la necesidad de un cable de corriente de tres partes con conexión a tierra o de un sistema de corriente eléctrica con conexión a tierra.

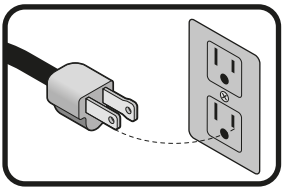

ADVERTENCIA Al usar un cable de extensión, asegúrese de usar el calibre suficiente para transportar la corriente que consumirá su herramienta. Un cable de un calibre inferior ocasionará caídas de tensión en la línea, teniendo como resultado pérdida de potencia y sobrecalentamiento del motor. La siguiente tabla muestra el tamaño correcto que debe usarse dependiendo de la longitud del cable y de la capacidad de amperes indicada en la placa de datos de la herramienta. Si tiene dudas use el siguiente calibre más alto.

Capacidad en Amperes	Número de conductores	Calibre de extensión de 1.8 m a 15 m	Calibre de extensión mayor de 15 m
de 0 A hasta 10 A	3 (uno a tierra)	18 AWG(*)	16 AWG
de 10 A hasta 13 A		16 AWG	14 AWG
de 13 A hasta 15 A		14 AWG	12 AWG
de 15 A hasta 20 A		8 AWG	6 AWG

* Se permite utilizarlo siempre y cuando las extensiones mismas cuenten con un artefacto de protección contra sobrecorriente.
AWG = Calibre de alambre estadounidense (American Wire Gauge). Referencia: NMX-J-195-ANCE

ADVERTENCIA Al operar herramientas eléctricas en exteriores, utilice una extensión aterrizada marcada como "Uso exterior" marca VOLTECK. Estas extensiones son especiales para el uso en exteriores y reducen el riesgo de sufrir una descarga eléctrica.

TRUPER

Advertencias generales de seguridad para herramientas eléctricas

⚠ ¡ADVERTENCIA! Lea detenidamente todas las advertencias de seguridad y todas las instrucciones que se enlistan a continuación. La omisión de alguna de ellas puede dar como resultado un choque eléctrico, incendio y/o daño serio. **Conserve las advertencias y las instrucciones para futuras referencias.**

Área de trabajo

Mantenga el área de trabajo limpia y bien iluminada.
Las áreas desordenadas y obscuras son propensas a accidentes.

No maneje la herramienta en ambientes explosivos, como en presencia de líquido, gas o polvo inflamables.
Las herramientas eléctricas producen chispas que pueden encender material inflamable.

Mantenga alejados a los niños y curiosos cuando opere la herramienta.
Las distracciones pueden hacer que pierda el control.

Seguridad eléctrica

La clavija de la herramienta debe coincidir con el tomacorriente. Nunca modifique una clavija. No use ningún tipo de adaptador para clavijas de herramientas puestas a tierra.
Clavijas modificadas y enchufes diferentes aumentan el riesgo de choque eléctrico.

Evite el contacto del cuerpo con superficies puestas a tierra como tuberías, radiadores, cocinas eléctricas y refrigeradores.
Hay un mayor riesgo de choque eléctrico si el cuerpo está puesto a tierra.

No exponga la herramienta a la lluvia o condiciones de humedad.
El agua que ingresa en la herramienta aumenta el riesgo de choque eléctrico.

No fuerce el cable. Nunca use el cable para transportar, levantar o desconectar la herramienta. Mantenga el cable lejos del calor, aceite, orillas afiladas o piezas en movimiento.
Los cables dañados o enredados aumentan el riesgo de choque eléctrico.

Cuando maneje una herramienta en exteriores, use una extensión especial para uso en exteriores.
El uso de una extensión adecuada para exteriores reduce el riesgo de choque eléctrico.

Si el uso de la herramienta en un lugar húmedo es inevitable, use una alimentación protegida por un interruptor de circuito de falla a tierra (GFCI).
El uso de un GFCI reduce el riesgo de choque eléctrico.

Seguridad personal

Esté alerta, vigile lo que está haciendo y use el sentido común cuando maneje una herramienta. No la use si está cansado o bajo la influencia de drogas, alcohol o medicamentos.
Un momento de distracción mientras maneja la herramienta puede causar un daño personal.

Use equipo de seguridad. Use siempre protección para los ojos.
El uso de equipo de seguridad como lentes de seguridad, mascarilla antipolvo, zapatos antideslizantes, casco y protección para los oídos en condiciones apropiadas, reduce de manera significativa los daños personales.

Evite arranques accidentales. Asegúrese de que el interruptor está en posición "apagado" antes de conectar a la fuente de alimentación y/o a la batería o transportar la herramienta.
Transportar herramientas eléctricas con el dedo sobre el interruptor o conectar herramientas eléctricas que tienen el interruptor en posición de "encendido" puede causar accidentes.

Retire cualquier llave o herramienta de ajuste antes de arrancar la herramienta eléctrica.
Las llaves o herramientas que quedan en las partes rotativas de la herramienta pueden causar un daño personal.

No sobrepase su campo de acción. Mantenga ambos pies bien asentados sobre el suelo y conserve el equilibrio en todo momento.
Esto permite un mejor control de la herramienta en situaciones inesperadas.

Vista adecuadamente. No vista ropa suelta o joyas. Mantenga su pelo, su ropa y guantes alejados de las piezas en movimiento.
La ropa suelta, joyas o cabello largo pueden quedar atrapados en las piezas en movimiento.

En caso de contar con dispositivos de extracción y recolección de polvo conectados a la herramienta, verifique sus conexiones y úselos correctamente.
El uso de estos dispositivos reduce los riesgos relacionados con el polvo.

Uso y cuidados de la herramienta

No fuerce la herramienta. Use la herramienta adecuada para el trabajo a realizar.
La herramienta adecuada hace un trabajo mejor y más seguro cuando se usa al ritmo para el que fue diseñado.

No use la herramienta si el interruptor no funciona.
Cualquier herramienta eléctrica que no pueda encenderse o apagarse es peligrosa y debe repararse antes de ser operada.

Desconecte la herramienta de la fuente de alimentación y/o de la batería antes de efectuar cualquier ajuste, cambiar accesorios o almacenarla.
Estas medidas reducen el riesgo de arrancar la herramienta accidentalmente.

Almacene las herramientas fuera del alcance de los niños y no permita su manejo por personas no familiarizadas con las herramientas o con las instrucciones.
Las herramientas eléctricas son peligrosas en manos no entrenadas.

Déle mantenimiento a la herramienta. Compruebe que las partes móviles no estén desalineadas o trabadas, que no haya piezas rotas u otras condiciones que puedan afectar su operación. Repare cualquier daño antes de usar la herramienta.
Muchos accidentes son causados por el escaso mantenimiento de las herramientas.

Mantenga los accesorios de corte afilados y limpios.
Los accesorios de corte en buenas condiciones son menos probables de trabarse y más fáciles de controlar.

Use la herramienta, sus componentes y accesorios de acuerdo con estas instrucciones y de la manera prevista para el tipo de herramienta, en condiciones de trabajo adecuadas.
El uso de la herramienta para aplicaciones diferentes para las que está diseñada podría causar una situación de peligro.

Servicio

Repare la herramienta en un Centro de Servicio Autorizado TRUPER usando sólo piezas de repuesto idénticas.
Para mantener la seguridad de la herramienta.

NOM-ANCE

Esta herramienta cumple con la Norma Oficial Mexicana (NOM).

Advertencias de seguridad
para uso de sopladoras

TRUPER

Antes de operar la sopladora

⚠ PELIGRO • Nunca utilice la herramienta cuando esté cansado, enfermo, o se encuentre bajo los efectos de alguna droga, alcohol o medicamento.
• Equípese con ropa adecuada para operar la herramienta: ropa ajustada, pantalones gruesos, botas de seguridad antideslizantes, guantes protectores para trabajo pesado, y lentes de seguridad con protección lateral bajo la norma ANSI Z87.1, así como de mascarilla contra polvo o careta para evitar respirar residuos dañinos.

⚠ ADVERTENCIA

• Utilice protectores auriculares, cuando ejecute servicios que hagan ruidos superiores de 85 dBA
• Retírese cualquier accesorio o ropa holgada que pueda ser atrapado por el motor. Recójase el cabello para que quede por arriba del nivel de los hombros.
• Asegúrese de que la herramienta se encuentre en perfectas condiciones. No la encienda si se encuentre mal ajustada o no está armada completamente de manera que funcione de forma segura.
• Asegúrese de que la herramienta se encuentre limpia, seca y libre de aceite.
• Asegúrese de que el área de trabajo se encuentra en una área abierta y bien ventilada.
• En temperaturas extremas revise que no haya formaciones de hielo o condensación en la herramienta.
• Asegúrese de que la visibilidad y las condiciones de luz sean adecuadas para ver claramente, de lo contrario no utilice la herramienta.

⚠ ADVERTENCIA
El aparato no está previsto para su utilización por personas (incluidos los niños) cuyas capacidades físicas, sensoriales o mentales son reducidas, o por personas sin experiencia o conocimientos, salvo si éstas se encuentran vigiladas por una persona responsable de su seguridad o han recibido instrucciones previas sobre el uso del aparato.

⚠ ATENCIÓN Los niños deberán estar bajo supervisión para cerciorarse de que no jueguen con el aparato.

⚠ Se requiere estricta supervisión cuando las personas con alguna discapacidad o los niños utilicen cualquier aparato eléctrico o estén cerca de él.

Al operar la sopladora

⚠ ADVERTENCIA • Asegúrese de que la boquilla no esté apuntando a alguna persona o animal antes de arrancar el motor. Nunca apunte la sopladora a personas o animales.
• Sostenga la sopladora debidamente con ambas manos en dos de los tres mangos y con ambos pies apoyados firmemente en el piso.
• Mantenga alejada la herramienta de materiales inflamables.
• No intente hacer ajustes a la herramienta con el motor en marcha.
• No intente retirar material atascado en el interior de las extensiones o la sopladora con el motor encendido. Desconéctela antes de retirar el material.
• Esté atento a riesgos en su entorno, el ruido de la herramienta podría evitar que los note.

Después de operar la sopladora

⚠ ADVERTENCIA • Apague el motor antes de poner en reposo la herramienta. NO deje el motor funcionando sin prestarle atención.

⚠ ADVERTENCIA • No deje la sopladora con el motor en marcha en superficies sucias o sobre el pasto, ya que podría recoger residuos que más tarde pueden ser lanzados al operador o a otras personas, causando lesiones de gravedad.

⚠ ATENCIÓN • El servicio y reparación de la herramienta debe de ser realizado sólo por personal altamente capacitado.

Recomendaciones de ensamblado

⚠ ADVERTENCIA En caso de que falten piezas, no haga funcionar la herramienta hasta reponerlas. De lo contrario puede sufrir lesiones personales serias.

⚠ ADVERTENCIA No intente modificar la herramienta o fabricar accesorios no recomendados para ella. De lo contrario puede sufrir lesiones e invalida la garantía.

Partes

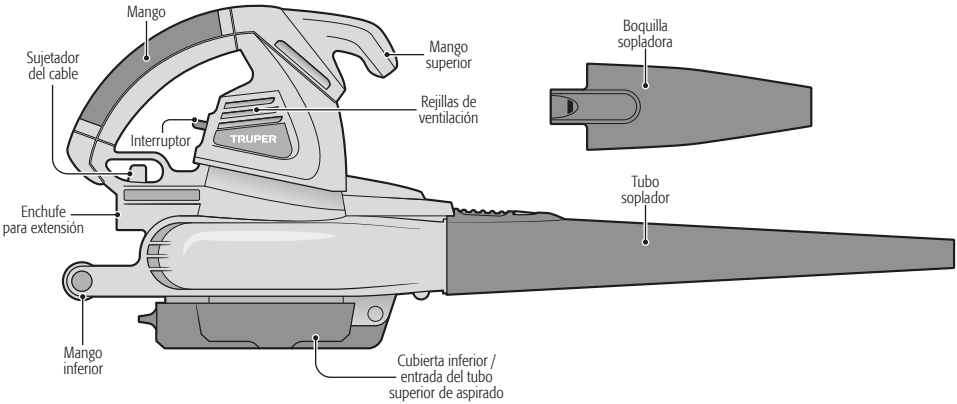
Mango
Sujetador del cable
Mango superior
Rejillas de ventilación
Interruptor
TRUPER
Enchufe para extensión
Mango inferior
Cubierta inferior / entrada del tubo superior de aspirado
Boquilla sopladora
Tubo soplador

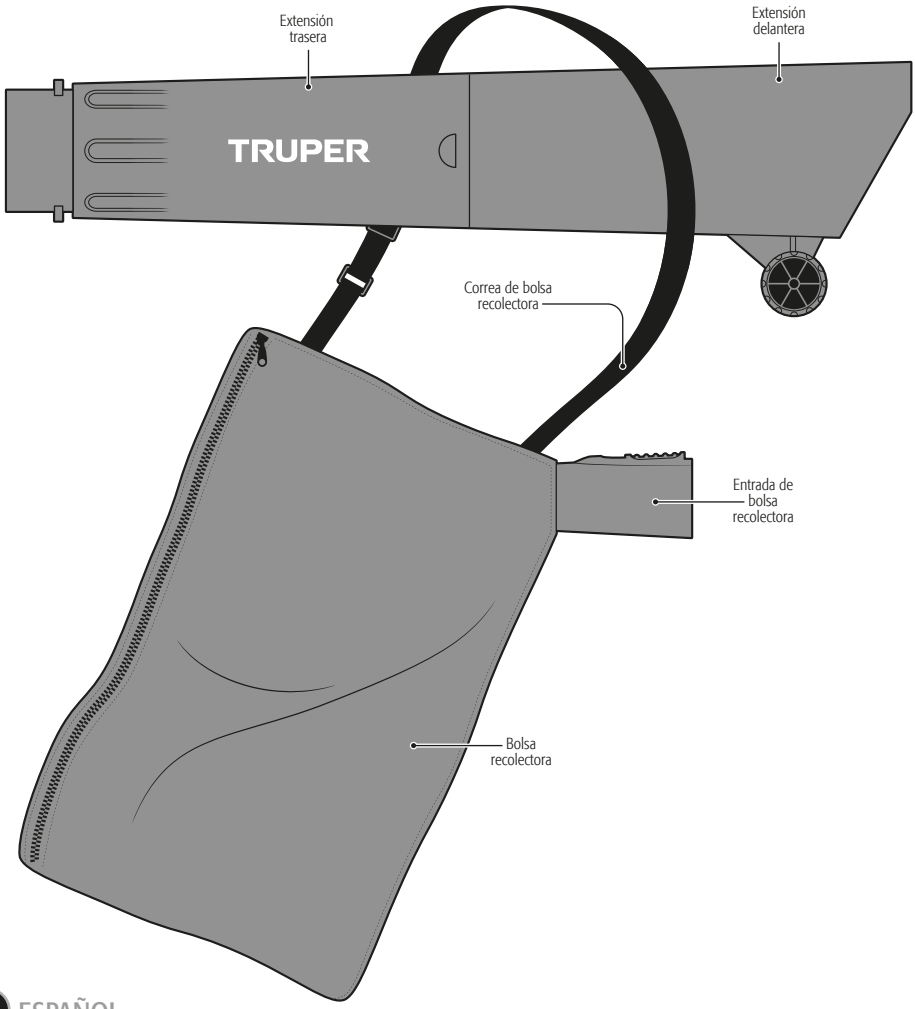
Extensión trasera
Extensión delantera
TRUPER
Correa de bolsa recolectora
Entrada de bolsa recolectora
Bolsa recolectora

Montaje

TRUPER

Para soplar

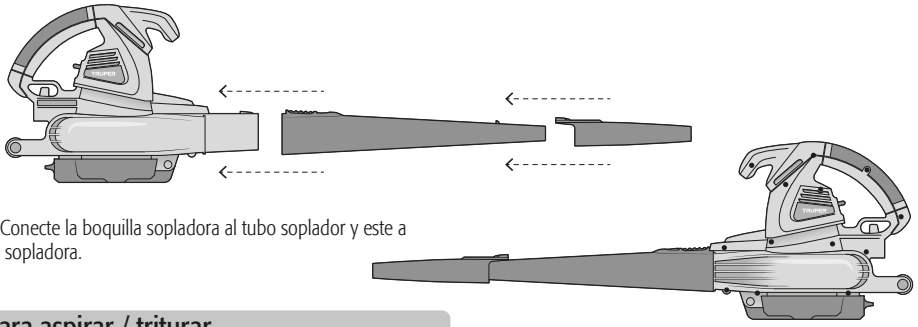

• Conecte la boquilla sopladora al tubo soplador y este a la sopladora.

Para aspirar / triturar

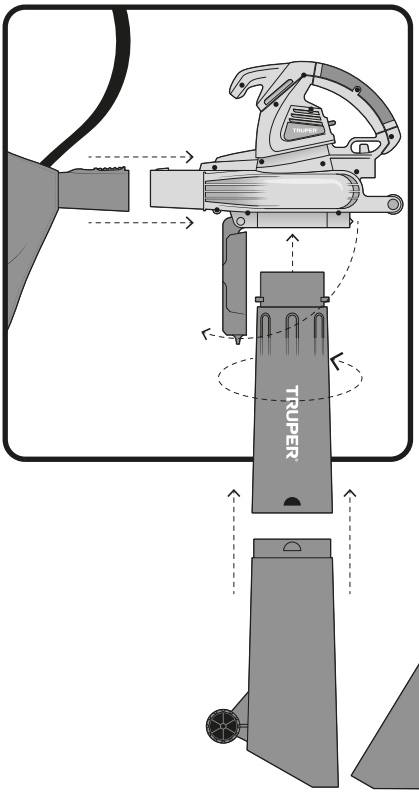

• Conecte la extensión delantera a la extensión trasera
• Abra la cubierta inferior e inserte la extensión trasera alineando las muescas con el puerto de aspirado. Gire la extensión 45° en sentido contrario a las manecillas del reloj. Verifique que las ruedas apunten hacia la salida de aire de la sopladora.
• Conecte la entrada de la bolsa recolectora a la salida de aire de la sopladora.

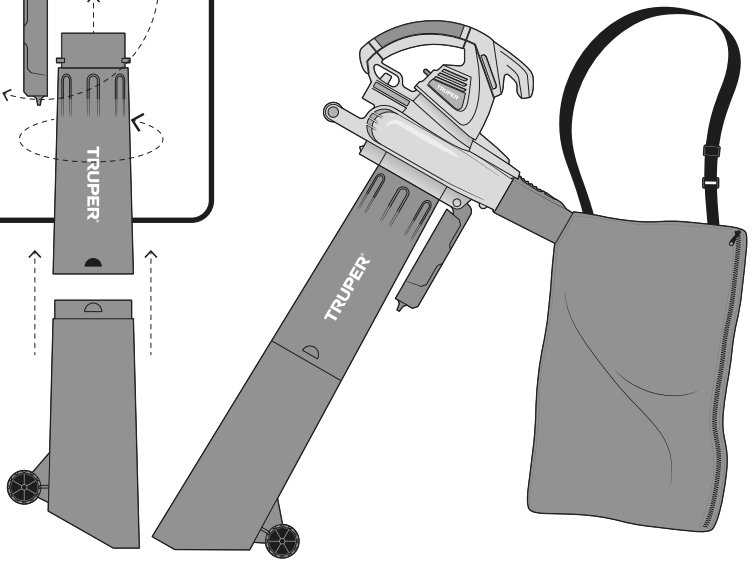

Encendido

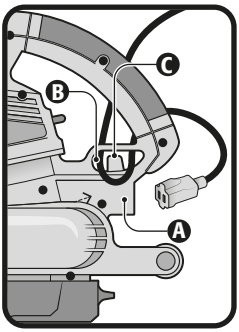

• Conecte el extremo de una extensión (no incluida) al enchufe de la sopladora (**A**). Para sujetar la extensión, doble el cable en forma de "U" e insértelo en la ranura (**B**). Fije el cable utilizando el gancho (**C**). Jale el cable para asegurar el ensamble.
• Estire perfectamente el cable de extensión.
• Conecte la extensión a una toma de corriente que tenga la tensión especificada para la sopladora.
• Para encender la sopladora y trabajar a baja velocidad, coloque el interruptor en la posición (**I**).
• Para trabajar a velocidad alta coloque el interruptor en la posición (**II**).
• Para apagar la sopladora coloque el interruptor en la posición (**0**).

Operación (Soplar)

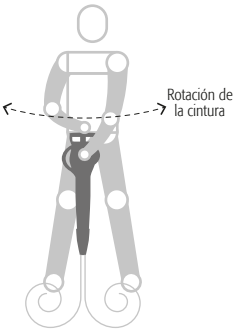

• Con ambos pies firmemente en el piso y su cuerpo bien equilibrado sostenga la sopladora con ambas manos, una en el mango y otra en el mango superior.
• Con la boquilla sopladora apuntando hacia abajo y lejos de sus pies, encienda la sopladora.
• Realice movimientos de lado a lado girando la cintura para que el aire expulsado por la boquilla empuje los residuos a barrer.

Operación (Aspirar)

• Con ambos pies firmemente en el piso y su cuerpo bien equilibrado sostenga la sopladora con ambas manos, una en el mango y otra en el mango inferior.
• Coloque la correa de la bolsa recolectora sobre su hombro.
• La extensión delantera de aspirado debe apuntar hacia abajo, con sus ruedas apoyadas en el piso, de manera que la abertura quede a una distancia del suelo de 5 cm - 13 cm (2”-5”) para una mayor eficacia de aspirado.
• Empuje la extensión delantera de aspirado hasta los residuos a aspirar, ayúdese de las ruedas para hacerlo con facilidad.
• La sopladora está diseñada para aspirar y triturar hojas secas, la eficacia del triturado depende del tamaño de las hojas y su humedad residual. Entre más secas estén las hojas mejor será el triturado.

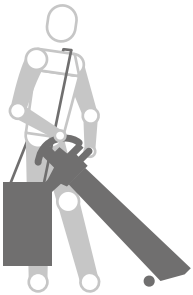

⚠ATENCIÓN • No intente aspirar objetos sólidos como piedras, vidrio roto o pedazos de metal. No aspire líquidos. No intente aspirar volúmenes grandes de hojas de una sola vez para evitar que saturen y bloqueen el sistema de la sopladora. No intente aspirar ceniza caliente o brasas, materiales tóxicos, inflamables, o cualquier material peligroso.

Vaciado de la bolsa recolectora

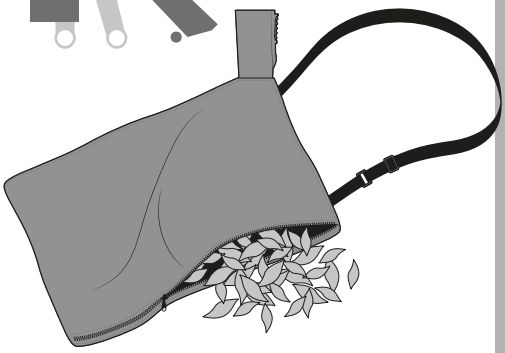

• Apague la sopladora y desconecte la clavija de la corriente eléctrica.
• Espere a que el impulsor de ventilación se detenga por completo antes de retirar la bolsa recolectora.
• Abra la cremallera de la bolsa recolectora y vacíela por completo.
• Recuerde que el material de composta no se debe desechar con la basura doméstica.

Mantenimiento

TRUPER

Limpieza

• Limpiar la sopladora después de cada uso la mantendrán en óptimas condiciones y prolongará su vida útil.
• Para la limpieza utilice un trapo humedecido con agua caliente y un cepillo suave.
• Después de cada uso desmonte todas las partes de la herramienta y retire de ellas todas las partículas de pasto y tierra adheridas. Ponga especial atención al impulsor de ventilación interno.
• Limpie perfectamente las ranuras de ventilación de la sopladora para dejarlas libres de cualquier obstrucción de pasto o tierra.
• Después de cada uso retire la bolsa recolectora, voltéela de adentro hacia afuera y cepíllela por completo.

Almacenaje

• Limpie la herramienta antes de guardarla para evitar enmohecimiento.
• Almacene la sopladora en un lugar seco y templado, lejos de la luz del sol (de preferencia un lugar oscuro) y fuera del alcance de los niños.
• Evite almacenar la sopladora en bolsas de plástico, de lo contrario la humedad generada podría estropearla.
• Mantenga la herramienta alejada de agentes corrosivos tales como substancias químicas para jardín y sales anticongelantes.

Cambio de carbones

• Los carbones deben revisarse periódicamente, y ser reemplazados siempre por un Centro de Servicio Autorizado TRUPER cuando se hayan desgastado. Después de que hayan sido reemplazados, pida que se inspeccione si los nuevos carbones pueden moverse libremente en el porta-carbón y solicite que enciendan la herramienta durante 15 minutos para emparejar el contacto de los carbones y el conmutador.
• Sólo se deben de usar carbones de repuesto originales, TRUPER diseñados específicamente con la dureza y la resistencia eléctrica adecuadas para cada tipo de motor. Los carbones fuera de especificaciones pueden dañar el motor.
Cuando se haga el cambio de carbones siempre deben reemplazarse los dos carbones.

Mantenimiento

• Cualquier reparación o mantenimiento debe ser realizado únicamente en un Centro de Servicio Autorizado TRUPER.
• Se recomienda llevar el equipo a mantenimiento una vez al año para inspección de componentes como carbones, baleros, etc.

Protección ambiental

• El material de desecho de la herramienta como empaques, piezas dañadas o la herramienta en sí después de haber cumplido con su vida útil, no deben de ser manejados como basura. Deben de ser llevados a un centro de reciclaje para ser tratados de forma adecuada respetando todas las normas ambientales.

Solución de problemas

Problema	Causa	Solución
La sopladora no funciona.	• No hay suministro eléctrico. • La clavija no está conectada. • El cable de extensión está dañado. • El tubo de soplar/aspirar no está bien montado. • Carbones gastados. • El interruptor está dañado. • Motor está defectuoso.	• Revise el suministro eléctrico. • Conecte la clavija. • Reemplace el cable de extensión. • Monte correctamente los accesorios. • Acuda a un Centro de Servicio Autorizado TRUPER
La sopladora funciona intermitentemente.	• El interruptor está dañado. • El cableado interno está defectuoso. • El impulsor de ventilación está bloqueado con un objeto extraño.	• Acuda a un Centro de Servicio Autorizado TRUPER. • Apague y desconecte la sopladora para retirar el objeto extraño.
Potencia de soplado bajo.	• Las rejillas de ventilación están obstruidas.	• Limpie las rejillas de ventilación.
Potencia de aspirado bajo.	• La bolsa recolectora está llena o sucia • Las rejillas de ventilación están obstruidas.	• Vacíe y limpie la bolsa recolectora. • Limpie las rejillas de ventilación.

Notas

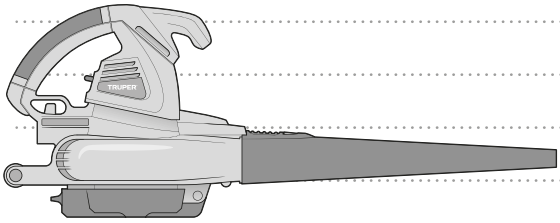

Centros de servicio autorizados

TRUPER

En caso de tener algún problema para contactar un Centro de Servicio Autorizado TRUPER consulte nuestra página **WWW.TRUPER.COM** donde obtendrá un listado actualizado, o llame al: **800 690-6990** ó **800 0187-873** donde le informarán cuál es el Centro de Servicio más cercano.

AGUASCALIENTES **DE TODO PARA LA CONSTRUCCIÓN**
GRAL. BARRAGÁN #1201, COL. GREMIAL, C.P. 20030, AGUASCALIENTES, AGS. TEL.: 449 994 0537

BAJA CALIFORNIA **SUCURSAL TIJUANA**
AV. LA ENCANTADA, LOTE #5, PARQUE INDUSTRIAL EL FLORIDO II, C.P 22244, TIJUANA, B.C.
TEL.: 664 969 5100

BAJA CALIFORNIA SUR **FIX FERRETERÍAS**
FELIPE ÁNGELES ESQ. RUIZ CORTÍNEZ S/N, COL. PUEBLO NUEVO, C.P. 23670, CD. CONSTITUCIÓN, B.C.S.
TEL.: 613 132 1115

CAMPECHE **TORNILLERÍA Y FERRETERÍA AAA**
AV. ÁLVARO OBREGÓN #324, COL. ESPERANZA
C.P. 24080 CAMPECHE, CAMP. TEL.: 981 815 2808

CHIAPAS **FIX FERRETERÍAS**
AV. CENTRAL SUR #27, COL. CENTRO, C.P. 30700, TAPACHULA, CHIS. TEL.: 962 118 4083

CHIHUAHUA **SUCURSAL CHIHUAHUA**
AV. SILVESTRE TERRAZAS #128-11, PARQUE INDUSTRIAL BAFAR, CARRETERA MÉXICO CUAUHTÉMOC, C.P. 31415, CHIHUAHUA, CHIH. TEL. 614 434 0052

CIUDAD DE MÉXICO **FIX FERRETERÍAS**
EL MONSTRUO DE CORREGIDORA, CORREGIDORA # 35, COL. CENTRO, C.P. 06060, CUAUHTÉMOC, CDMX.
TEL: 55 5522 5031 / 5522 4861

COAHUILA **SUCURSAL TORREÓN**
CALLE METAL MECÁNICA #280, PARQUE INDUSTRIAL ORIENTE, C.P. 27278, TORREÓN, COAH.
TEL.: 871 209 68 23

COLIMA **BOMBAS Y MOTORES BYMTESA DE MANZANILLO**
BLVD. MIGUEL DE LA MADRID #190, COL. 16 DE SEPTIEMBRE, C.P. 28259, MANZANILLO, COL.
TEL.: 314 332 1986 / 332 8013

DURANGO **TORNILLOS ÁGUILA, S.A. DE C.V.**
MAZURIO #200, COL. LUIS ECHEVERRÍA, DURANGO, DGO.TEL.: 618 817 1946 / 618 818 2844

ESTADO DE MÉXICO **SUCURSAL CENTRO JILOTEPEC**
PARQUE INDUSTRIAL # 1, COL. PARQUE INDUSTRIAL JILOTEPEC, JILOTEPEC, EDO. DE MÉX. C.P. 54257
TEL: 761 782 9101 EXT. 5728 Y 5102

GUANAJUATO **CÍA. FERRETERA NUEVO MUNDO S.A. DE C.V.**
AV. MÉXICO - JAPÓN #225, CD. INDUSTRIAL, C.P. 38010, CELAYA, GTO. TEL.: 461 617 7578 / 79 / 80 / 88

GUERRERO **CENTRO DE SERVICIO ECLIPSE**
CALLE PRINCIPAL MZ.1 LT. 1, COL. SANTA FE, C.P. 39010, CHILPANCINGO, GRO. TEL.: 747 478 5793

HIDALGO **FERREPRECIOS S.A. DE C.V.**
LIBERTAD ORIENTE #304 LOCAL 30, INTERIOR DE PASAJE ROBLEDO, COL. CENTRO, C.P. 43600, TULANCINGO, HGO. TEL.: 775 753 6615 / 775 753 6616

JALISCO **SUCURSAL GUADALAJARA**
AV. ADOLFO B. HORN # 6800, COL: SANTA CRUZ DEL VALLE, C.P.: 45655, TLAJOMULCO DE ZUÑIGA, JAL.
TEL.: 33 3606 5285 AL 90

MICHOACÁN **FIX FERRETERÍAS**
AV. PASEO DE LA REPÚBLICA #3140-A, COL. EX-HACIENDA DE LA HUERTA, C.P. 58050, MORELIA, MICH. TEL.: 443 334 6858

MORELOS **FIX FERRETERÍAS**
CAPITÁN ANZURES #95, ESQ. JOSÉ PERDIZ, COL. CENTRO, C.P. 62740, CUAUTLA, MOR.
TEL.: 735 352 8931

NAYARIT **HERRAMIENTAS DE TEPIC**
MAZATLAN #117, COL. CENTRO, C.P. 63000, TEPIC, NAY.
TEL.: 311 258 0540

NUEVO LEÓN **SUCURSAL MONTERREY**
CARRETERA LAREDO #300, 1B MONTERREY PARKS, COLONIA PUERTA DE ANÁHUAC, C.P. 66052, ESCOBEDO, NUEVO LEÓN, TEL.: 81 8352 8791 / 81 8352 8790

OAXACA **FIX FERRETERÍAS**
AV. 20 DE NOVIEMBRE #910, COL. CENTRO, C.P. 68300, TUXTEPEC, OAX. TEL.: 287 106 3092

PUEBLA **SUCURSAL PUEBLA**
AV PERIFÉRICO #2-A, SAN LORENZO ALMECATLA, C.P. 72710, CUAUTLACINGO, PUE.
TEL.: 222 282 8282 / 84 / 85 / 86

QUERÉTARO **ARU HERRAMIENTAS S.A DE C.V.**
AV. PUERTO DE VERACRUZ #110, COL. RANCHO DE ENMEDIO, C.P. 76842, SAN JUAN DEL RÍO, QRO.
TEL.: 427 268 4544

QUINTANA ROO **FIX FERRETERÍAS**
CARRETERA FEDERAL MZ. 46 LT. 3 LOCAL 2, COL EJIDAL, C.P. 77710 PLAYA DEL CARMEN, Q.R.
TEL.: 984 267 3140

SAN LUIS POTOSÍ **FIX FERRETERÍAS**
AV. UNIVERSIDAD #1850, COL. EL PASEO, C.P. 78320, SAN LUIS POTOSÍ, S.L.P. TEL.: 444 822 4341

SINALOA **SUCURSAL CULIACÁN**
AV. JESÚS KUMATE SUR #4301, COL. HACIENDA DE LA MORA, C.P. 80143, CULIACÁN, SIN.
TEL.: 667 173 9139 / 173 8400

SONORA **FIX FERRETERÍAS**
CALLE 5 DE FEBRERO #517, SUR LT. 25 MZ. 10, COL. CENTRO, C.P. 85000, CD. OBREGÓN, SON.
TEL.: 644 413 2392

TABASCO **SUCURSAL VILLAHERMOSA**
CALLE HELIO LOTES 1, 2 Y 3 MZ. #1, COL. INDUSTRIAL, 2A ETAPA, C.P. 86010, VILLAHERMOSA, TAB.
TEL.: 993 353 7244

TAMAULIPAS **VM ORINGS Y REFACCIONES**
CALLE ROSITA #527 ENTRE 20 DE NOVIEMBRE Y GRAL. RODRÍGUEZ, FRACC. REYNOSA, C.P. 88780, REYNOSA, TAMS. TEL.: 899 926 7552

TLAXCALA **SERVICIOS Y HERRAMIENTAS INDUSTRIALES**
PABLO SIDAR #132, COL . BARRIO DE SAN BARTOLOMÉ, C.P. 90970, SAN PABLO DEL MONTE, TLAX.
TEL.: 222 271 7502

VERACRUZ **LA CASA DISTRIBUIDORA TRUPER**
BLVD. PRIMAVERA. ESQ. HORTENSIA S/N, COL. PRIMAVERA C.P. 93308, POZA RICA, VER.
TEL.: 782 823 8100 / 826 8484

YUCATÁN **SUCURSAL MÉRIDA**
CALLE 33 #600 Y 602, LOCALIDAD ITZINCAB Y MULSAY, MPIO. UMÁN, C.P. 97390, MÉRIDA, YUC.
TEL.: 999 912 2451

TRUPER

Póliza de garantía

Código	Modelo	Marca
18146	SOPLA-1440	TRUPER

Garantía. Duración: 1 año. Cobertura: piezas, componentes y mano de obra contra defectos de fabricación o funcionamiento, excepto si se usó en condiciones distintas a las normales; cuando no fue operado conforme instructivo; fue alterado o reparado por personal no autorizado por TRUPER®. Para hacer efectiva la garantía presente el producto, póliza sellada o factura o recibo o comprobante, en el establecimiento donde lo compró o en Corregidora 35, Centro, Cuauhtémoc, CDMX, 06060, donde también podrá adquirir partes, componentes, consumibles y accesorios. Incluye los gastos de transportación del producto que deriven de su cumplimiento de su red de servicio. Tel. 800-018-7873. Made in/Hecho en China. Importador TRUPER, S.A. de C.V. Parque Industrial 1, Parque Industrial Jilotepec, Jilotepec, Edo. de Méx. C.P. 54257, Tel. 761 782 9100.

Sello del establecimiento comercial. Fecha de entrega:

GARANTÍA 1 año WARRANTY

WWW.TRUPER.COM

06-2024

TRUPER

Warranty policy

Code	Model	Brand
18146	SOPLA-1440	TRUPER

Warranty. Duration: 1 year. Coverage: parts, components and workmanship against manufacturing or operating defects, except if used under conditions other than normal; when it was not operated in accordance with the instructive; was altered or repaired by personnel not authorized by TRUPER®. To make the warranty valid, present the product, stamped policy or invoice or receipt or voucher, in the establishment where you bought it or in Corregidora 35, Centro, Cuauhtémoc, CDMX, 06060, where you can also purchase parts, components, consumables and accessories. It includes the costs of transportation of the product that derive from its fulfillment of its service network. Phone number 800-018-7873. Made in China. Imported by TRUPER, S.A. de C.V. Parque Industrial 1, Parque Industrial Jilotepec, Jilotepec, Edo. de Méx. C.P. 54257, Phone number 761 782 9100.

WARRANTY 1 year GARANTÍA

Stamp of the business. Delivery date:

WWW.TRUPER.COM

06-2024

Authorized service centers

TRUPER

In the event of any problem contacting a TRUPER Authorized Service Center, please see our webpage **WWW.TRUPER.COM** to get an updated list, or call our toll-free numbers **800 690-6990** or **800-018-7873** to get information about the nearest Service Center.

AGUASCALIENTES **DE TODO PARA LA CONSTRUCCIÓN**
GRAL. BARRAGÁN #1201, COL. GREMIAL, C.P. 20030, AGUASCALIENTES, AGS. TEL.: 449 994 0537

BAJA CALIFORNIA **SUCURSAL TIJUANA**
AV. LA ENCANTADA, LOTE #5, PARQUE INDUSTRIAL EL FLORIDO II, C.P 22244, TIJUANA, B.C.
TEL.: 664 969 5100

BAJA CALIFORNIA SUR **FIX FERRETERÍAS**
FELIPE ÁNGELES ESQ. RUIZ CORTÍNEZ S/N, COL. PUEBLO NUEVO, C.P. 23670, CD. CONSTITUCIÓN, B.C.S.
TEL.: 613 132 1115

CAMPECHE **TORNILLERÍA Y FERRETERÍA AAA**
AV. ÁLVARO OBREGÓN #324, COL. ESPERANZA
C.P. 24080 CAMPECHE, CAMP. TEL.: 981 815 2808

CHIAPAS **FIX FERRETERÍAS**
AV. CENTRAL SUR #27, COL. CENTRO, C.P. 30700, TAPACHULA, CHIS. TEL.: 962 118 4083

CHIHUAHUA **SUCURSAL CHIHUAHUA**
AV. SILVESTRE TERRAZAS #128-11, PARQUE INDUSTRIAL BAFAR, CARRETERA MÉXICO CUAUHTÉMOC, C.P. 31415, CHIHUAHUA, CHIH. TEL. 614 434 0052

MEXICO CITY **FIX FERRETERÍAS**
EL MONSTRUO DE CORREGIDORA, CORREGIDORA # 35, COL. CENTRO, C.P. 06060, CUAUHTÉMOC, CDMX.
TEL: 55 5522 5031 / 5522 4861

COAHUILA **SUCURSAL TORREÓN**
CALLE METAL MECÁNICA #280, PARQUE INDUSTRIAL ORIENTE, C.P. 27278, TORREÓN, COAH.
TEL.: 871 209 68 23

COLIMA **BOMBAS Y MOTORES BYMTESA DE MANZANILLO**
BLVD. MIGUEL DE LA MADRID #190, COL. 16 DE SEPTIEMBRE, C.P. 28239, MANZANILLO, COL.
TEL.: 314 332 1986 / 332 8013

DURANGO **TORNILLOS ÁGUILA, S.A. DE C.V.**
MAZURIO #200, COL. LUIS ECHEVERRÍA, DURANGO, DGO.TEL.: 618 817 1946 / 618 818 2844

ESTADO DE MÉXICO **SUCURSAL CENTRO JILOTEPEC**
PARQUE INDUSTRIAL # 1, COL. PARQUE INDUSTRIAL JILOTEPEC, JILOTEPEC, EDO. DE MÉX. C.P. 54257
TEL: 761 782 9101 EXT. 5728 Y 5102

GUANAJUATO **CÍA. FERRETERA NUEVO MUNDO S.A. DE C.V.**
AV. MÉXICO - JAPÓN #225, CD. INDUSTRIAL, C.P. 38010, CELAYA, GTO. TEL.: 461 617 7578 / 79 / 80 / 88

GUERRERO **CENTRO DE SERVICIO ECLIPSE**
CALLE PRINCIPAL MZ.1 LT. 1, COL. SANTA FE, C.P. 39010, CHILPANCINGO, GRO. TEL.: 747 478 5793

HIDALGO **FERREPRECIOS S.A. DE C.V.**
LIBERTAD ORIENTE #304 LOCAL 30, INTERIOR DE PASAJE ROBLEDO, COL. CENTRO, C.P. 43600, TULANCINGO, HGO. TEL.: 775 753 6615 / 775 753 6616

JALISCO **SUCURSAL GUADALAJARA**
AV. ADOLFO B. HORN # 6800, COL: SANTA CRUZ DEL VALLE, C.P.: 45655, TLAJOMULCO DE ZUÑIGA, JAL.
TEL.: 33 3606 5285 AL 90

MICHOACÁN **FIX FERRETERÍAS**
AV. PASEO DE LA REPÚBLICA #3140-A, COL. EX-HACIENDA DE LA HUERTA, C.P. 58050, MORELIA, MICH. TEL.: 443 334 6858

MORELOS **FIX FERRETERÍAS**
CAPITÁN ANZURES #95, ESQ. JOSÉ PERDIZ, COL. CENTRO, C.P. 62740, CUAUTLA, MOR.
TEL.: 735 352 8931

NAYARIT **HERRAMIENTAS DE TEPIC**
MAZATLAN #117, COL. CENTRO, C.P. 63000, TEPIC, NAY.
TEL.: 311 258 0540

NUEVO LEÓN **SUCURSAL MONTERREY**
CARRETERA LAREDO #300, 1B MONTERREY PARKS, COLONIA PUERTA DE ANÁHUAC, C.P. 66052, ESCOBEDO, NUEVO LEÓN, TEL.: 81 8352 8791 / 81 8352 8790

OAXACA **FIX FERRETERÍAS**
AV. 20 DE NOVIEMBRE #910, COL. CENTRO, C.P. 68300, TUXTEPEC, OAX. TEL.: 287 106 3092

PUEBLA **SUCURSAL PUEBLA**
AV PERIFÉRICO #2-A, SAN LORENZO ALMECATLA, C.P. 72710, CUAUTLACINGO, PUE.
TEL.: 222 282 8282 / 84 / 85 / 86

QUERÉTARO **ARU HERRAMIENTAS S.A DE C.V.**
AV. PUERTO DE VERACRUZ #110, COL. RANCHO DE ENMEDIO, C.P. 76842, SAN JUAN DEL RÍO, QRO.
TEL.: 427 268 4544

QUINTANA ROO **FIX FERRETERÍAS**
CARRETERA FEDERAL MZ. 46 LT. 3 LOCAL 2, COL EJIDAL, C.P. 77710 PLAYA DEL CARMEN, Q.R.
TEL.: 984 267 3140

SAN LUIS POTOSÍ **FIX FERRETERÍAS**
AV. UNIVERSIDAD #1850, COL. EL PASEO, C.P. 78320, SAN LUIS POTOSÍ, S.L.P. TEL.: 444 822 4341

SINALOA **SUCURSAL CULIACÁN**
AV. JESÚS KUMATE SUR #4301, COL. HACIENDA DE LA MORA, C.P. 80143, CULIACÁN, SIN.
TEL.: 667 173 9139 / 173 8400

SONORA **FIX FERRETERÍAS**
CALLE 5 DE FEBRERO #517, SUR LT. 25 MZ. 10, COL. CENTRO, C.P. 85000, CD. OBREGÓN, SON.
TEL.: 644 413 2392

TABASCO **SUCURSAL VILLAHERMOSA**
CALLE HELIO LOTES 1, 2 Y 3 MZ. #1, COL. INDUSTRIAL, 2A ETAPA, C.P. 86010, VILLAHERMOSA, TAB.
TEL.: 993 353 7244

TAMAULIPAS **VM ORINGS Y REFACCIONES**
CALLE ROSITA #527 ENTRE 20 DE NOVIEMBRE Y GRAL. RODRÍGUEZ, FRACC. REYNOSA, C.P. 88780, REYNOSA, TAMS. TEL.: 899 926 7552

TLAXCALA **SERVICIOS Y HERRAMIENTAS INDUSTRIALES**
PABLO SIDAR #132, COL . BARRIO DE SAN BARTOLOMÉ, C.P. 90970, SAN PABLO DEL MONTE, TLAX.
TEL.: 222 271 7502

VERACRUZ **LA CASA DISTRIBUIDORA TRUPER**
BLVD. PRIMAVERA. ESQ. HORTENSIA S/N, COL. PRIMAVERA C.P. 93308, POZA RICA, VER.
TEL.: 782 823 8100 / 826 8484

YUCATÁN **SUCURSAL MÉRIDA**
CALLE 33 #600 Y 602, LOCALIDAD ITZINCAB Y MULSAY, MPIO. UMÁN, C.P. 97390, MÉRIDA, YUC.
TEL.: 999 912 2451

Notes

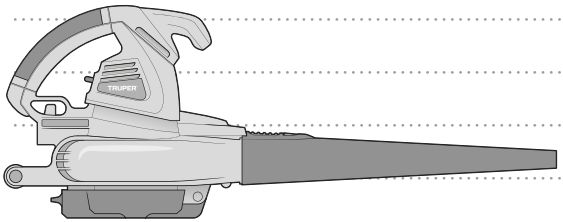

Maintenance

TRUPER

Cleaning

• Cleaning the blower after each use will keep it in the best of conditions and will make it's useful life last longer.
• To clean, use a piece of cloth dampened with hot water and a soft brush.
• After each use, disassemble the blower pipe and remove all grass particles and dirt adhered. Pay special attention to the inner ventilation impeller.
• Clean perfectly the blower ventilation slots to free them of any grass or dirt obstruction.

Carbon Brush Replacement

• Carbon brushes shall be checked periodically and when worn, always replaced in a TRUPER Authorized Service Center. After replacing ask the technician to inspect the new carbon brushes can freely move in the carbon housing and to start the machine 15 minutes to make the contact even between the carbons and the commuter.
• Use only original TRUPER spare carbon brushes specifically designed with hardness and resistance adequate for each type of motor. The motor is damaged when carbon brushes are not within specification.
• When replacing carbon brushes always replace both.

Storage

• Clean the tool before storing to prevent mildew.
• Store the blower in a warm, dry place away from sun light (preferably in a dark place) and away from the reach of children.
• Avoid storing the blower inside plastic bags. Otherwise, humidity generated can damage it.
• Keep the tool away from corrosive agents like garden chemical substances and anti-freeze salts.

Maintenance

• Any repairs or maintenance shall be carried out only in a TRUPER Authorized Service Center.
• It is recommended to take the equipment for maintenance once a year to inspect components such as carbons, bearings, etc.

Environment Protection

• After completing the tool useful life, tool scraps like packaging, damaged parts or the complete tool shall not be handled as trash. Go to a recycling facility to follow all the environment standards.

Troubleshooting

Problem	Cause	Solution
The blower is not running.	• No power supply. • The plug is not connected. • Damaged extension cable. • The blowing tube / extension is not well assembled. • Worn carbon brushes. • Damaged power switch. • Defective motor.	• Check your power supply. • Connect the plug. • Replace the extension cable. • Mount accessories correctly. • Go to a TRUPER Authorized Service Center.
The blower runs intermittently.	• The switch is damaged. • Defective inner wiring. • The ventilation impeller is blocked with foreign matter.	• Go to a TRUPER Authorized Service Center. • Turn OFF and disconnect the blower and remove the foreign matter.
Low blowing power.	• The ventilation slots are obstructed.	• Clean the ventilation slots.
Low vacuuming power.	• The collecting pouch is full or dirty. • The ventilation slots are obstructed.	• Empty and clean the collecting pouch. • Clean the ventilation slots.

Turning ON

• Connect one end of an extension cable (not included) into the blower socket (**A**). To hold the cord extension, fold it in "U" shape and insert it into slot (**B**). Fix the extension cord using hook (**C**). To secure assembly, pull the cord extension.
• Stretch perfectly the extension cable.
• Connect the extension cable to an outlet that has the specified voltage for the blower.
• To turn ON the blower and run low speed, set the switch in the (**I**) position.
• To work high speed set the switch in the (**II**) position.
• To turn OFF the blower set the switch in the (**0**) position.

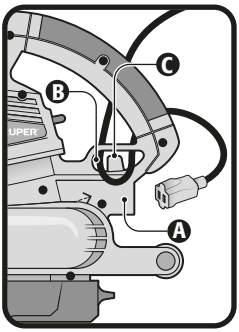

Operation (Blowing)

• Set both feet firmly on the ground and your body in good balance. Hold the blower with both hands, one on the handle and the other on the upper handle.
• Point the blower nozzle pointing down and away from your feet. Turn ON the blower.
• Move from one side to the other turning the waist so that the expelled air can push the residues to sweep.

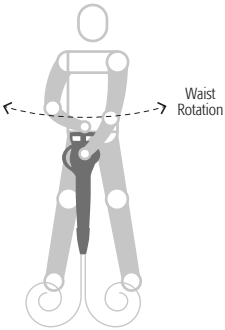

Operation (Vacuuming)

• Set both feet firmly on the ground and your body in good balance. Hold the blower with both hands, one on the handle and the other on the upper handle.
• Set the collecting pouch strap over the shoulder.
• For a better vacuuming performance, the vacuuming back extension shall point downwards with the wheels supported on the ground so that the opening is in a 2" to 5" distance from the ground.
• Push the back extension close to the residues. Use the wheels to make it easier.
• The blower is designed to vacuum and shred dry leaves. The efficiency of the shredding depends on the size of the leaves and the residual humidity. The drier the leaves are, the better the shredding.

⚠ CAUTION • Do not try to vacuum solid objects like stones, broken glass pieces of metal. Do not vacuum liquids. Do not try to vacuum large volumes of leaves in one pass to prevent the leaves from saturating and block the blower system. Do not try to vacuum hot ashes or embers, toxic materials, flammables or any other dangerous material.

Emptying the collecting pouch

• Turn OFF the blower and disconnect the plug from the power supply.
• Wait until the ventilation impeller stops completely before removing the collecting bag.
• Open the zipper on the collecting pouch and empty it completely.
• Remember that compost material shall not be discarded with domestic waste.

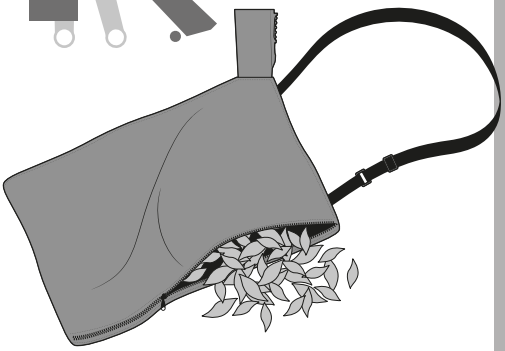

TRUPER

How to blow

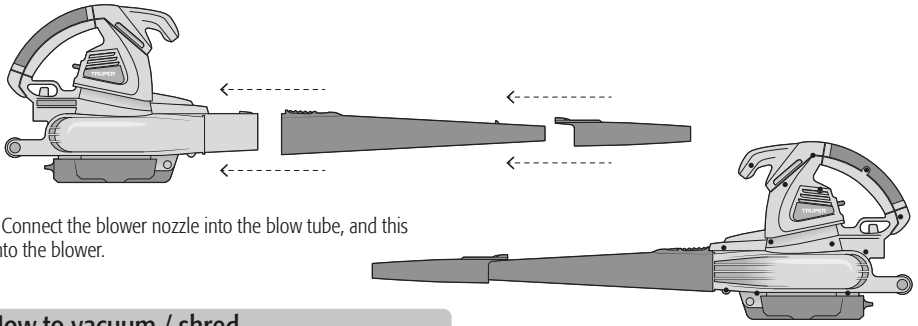

• Connect the blower nozzle into the blow tube, and this into the blower.

How to vacuum / shred

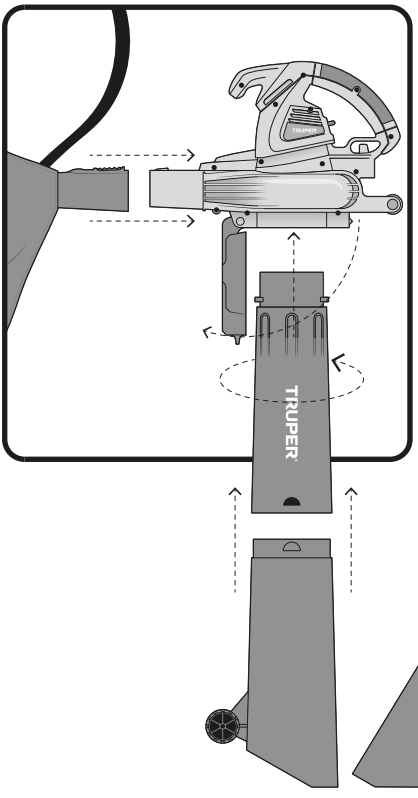

• Connect the back extension into the front extension.
• Open the bottom cover and insert the rear extension aligning the notches with the vacuum port. Rotate the extension 45° counterclockwise. Check that the wheels are pointing toward the air outlet of the blower.
• Connect the inlet of the collecting bag to the air outlet of the blower.

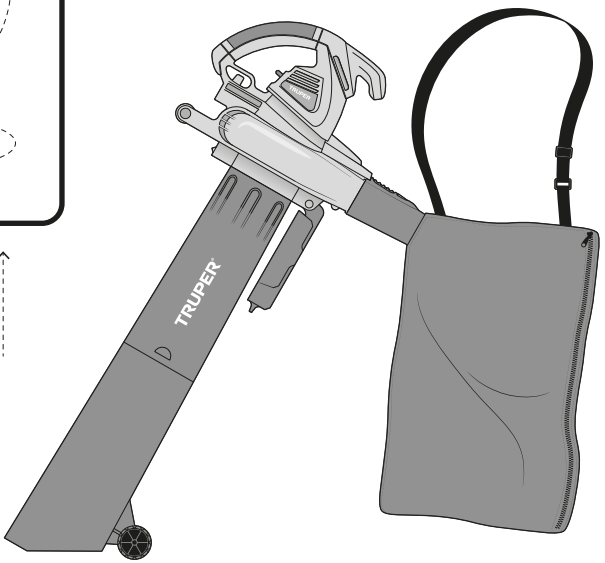

Parts

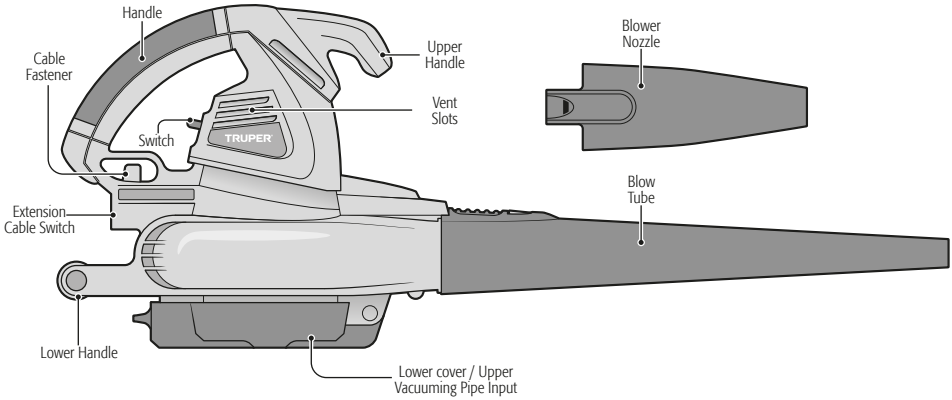
Handle
Cable Fastener
Upper Handle
Vent Slots
Switch
TRUPER
Extension Cable Switch
Lower Handle
Lower cover / Upper Vacuuming Pipe Input
Blower Nozzle
Blow Tube

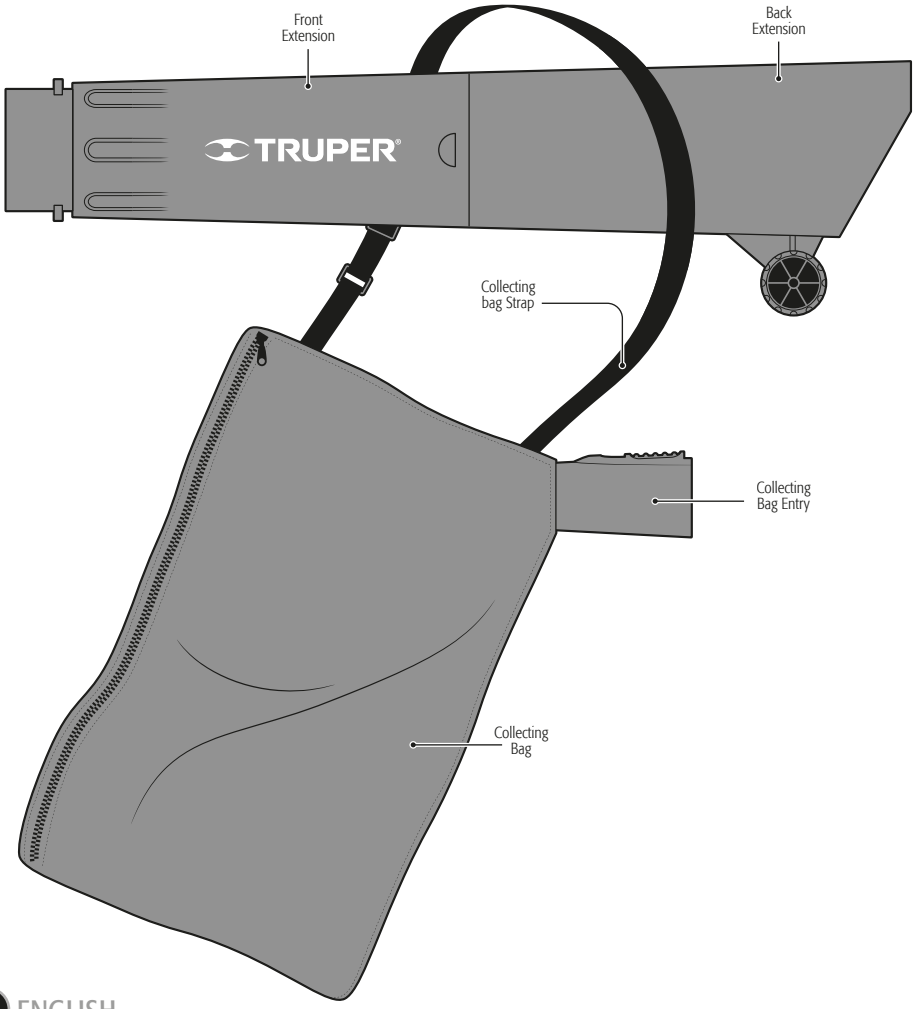
Front Extension
Back Extension
TRUPER®
Collecting bag Strap
Collecting Bag Entry
Collecting Bag

Safety warnings for the use of blowers

TRUPER

Before operating the blower

⚠ DANGER • Never operate the tool when tired, sick or under the effects of drugs, alcohol or medicine.
• Equip yourself with appropriate clothes to operate the tool: tight clothing, thick pants, non-slip safety boots, heavy duty protective gloves and safety glasses with side protection under the ANSI Z87.1 as well as anti-dust mask or face mask to prevent breathing harmful residues.

⚠ WARNING
• Use ear protectors, when running services that make noises above 85 dBA
• Remove any accessory or loose clothing that can get trapped in the motor. Tie long hair and set it above the shoulders level.
• Double check the tool is in perfect conditions. Do not turn ON if not adjusted or fully assembled so that it works safely.
• Confirm the tool y clean, dry and free of oil.
• Make sure the work area is in an open and well-ventilated area.
• In extreme temperatures check that there are no ice or condensation on the tool.
• Make sure visibility conditions and light conditions are adequate to see clearly, otherwise do not use the tool.

The appliance is not intended for use by persons (including children) with reduced physical, sensory or mental capabilities, or by untrained persons, unless they are supervised by a person responsible for their safety or have received prior instruction in the use of the appliance.

⚠ CAUTION Children should be supervised to ensure play with the appliance.

⚠ Close supervision is necessary when handicapped persons or children use any electrical appliance or are near it.

While operating the blower

⚠ WARNING • Make sure the nozzle is not pointed towards people or animals before starting the motor. Do not point the blower at people or animals.
• Hold the blower correctly with both hands in two or the three handles and both feet firmly set on the ground.
• Keep the tool away from flammable materials.
• Do not try to make adjustments to the tool while the engine is running.
• Do not try to remove material that is stuck inside the pipes or the blower while the motor is running. Disconnect before removing the material.
• Be aware or possible risks in the environment. The tool noise may prevent you from noticing.

After operating the blower

⚠ WARNING • Turn OFF the motor before setting idle the tool. DO NOT leave the motor running unattended.

⚠ WARNING • Do not leave the blower with the motor running on dirty surfaces or grass. It can pick up residues that later can be thrown towards the operator or third parties and cause severe injuries.

⚠ CAUTION • Only highly trained personnel can carry out service and repairs.

Assembly recommendations

⚠ WARNING • If parts are missing do not start the tool until replaced. Otherwise the operator may suffer sever personal injuries.

⚠ WARNING • Do not try to modify the tool or manufacture accessories not recommended for the machine. Otherwise the operator may be injured and makes the warranty void.

General power tool safety warnings

⚠WARNING! Read carefully all safety warnings and instructions listed below. Failure to comply with any of these warnings may result in electric shock, fire and / or severe damage. **Save all warnings and instructions for future references.**

Work area

Keep your work area clean, and well lit.
Cluttered and dark areas may cause accidents.

Never use the tool in explosive atmospheres, such as in the presence of flammable liquids, gases or dust.
Sparks generated by power tools may ignite the flammable material.

Keep children and bystanders at a safe distance while operating the tool.
Distractions may cause loosing control.

Electrical Safety

The tool plug must match the power outlet. Never modify the plug in any way. Do not use any adapter plugs with grounded power tools.
Modified plugs and different power outlets increase the risk of electric shock.

Avoid body contact with grounded surfaces, such as pipes, radiators, electric ranges and refrigerators.
The risk of electric shock increases if your body is grounded.

Do not expose the tool to rain or wet conditions.
Water entering into the tool increases the risk of electric shock.

Do not force the cord. Never use the cord to carry, lift or unplug the tool. Keep the cord away from heat, oil, sharp edges or moving parts.
Damaged or entangled cords increase the risk of electric shock.

When operating a tool outdoors, use an extension cord suitable for outdoor use.
Using an adequate outdoor extension cord reduces the risk of electric shock.

If operating the tool in a damp location cannot be avoided, use a ground fault circuit interrupter (GFCI) protected supply.
Using a GFCI reduces the risk of electric shock.

Personal safety

Stay alert, watch what you are doing and use common sense when operating a tool. Do not use a power tool while you are tired or under the influence of drugs, alcohol or medication.
A moment of distraction while operating the tool may result in personal injury.

Use personal protective equipment. Always wear eye protection.
Protective equipment such as safety glasses, anti-dust mask, non-skid shoes, hard hats and hearing protection used in the right conditions significantly reduce personal injury.

Prevent unintentional starting up. Ensure the switch is in the "OFF" position before connecting into the power source and / or battery as well as when carrying the tool.
Transporting power tools with the finger on the switch or connecting power tools with the switch in the "ON" position may cause accidents.

Remove any wrench or vice before turning the power tool on.
Wrenches or vices left attached to rotating parts of the tool may result in personal injury.

Do not overreach. Keep proper footing and balance at all times.
This enables a better control on the tool during unexpected situations.

Dress properly. Do not wear loose clothing or jewelry. Keep hair, clothes and gloves away from the moving parts.
Loose clothes, jewelry or long hair may get caught in moving parts.

If you have dust extraction and recollection devices connected onto the tool, inspect their connections and use them correctly.
Using these devices reduce dust-related risks.

Power Tools Use and Care

Do not force the tool. Use the adequate tool for your application.
The correct tool delivers a better and safer job at the rate for which it was designed.

Do not use the tool if the switch is not working properly.
Any power tool that cannot be turned ON or OFF is dangerous and should be repaired before operating.

Disconnect the tool from the power source and / or battery before making any adjustments, changing accessories or storing.
These measures reduce the risk of accidentally starting the tool.

Store tools out of the reach of children. Do not allow persons that are not familiar with the tool or its instructions to operate the tool.
Power tools are dangerous in the hands of untrained users.

Service the tool. Check the mobile parts are not misaligned or stuck. There should not be broken parts or other conditions that may affect its operation. Repair any damage before using the tool.
Most accidents are caused due to poor maintenance to the tools.

Keep the cutting accessories sharp and clean.
Cutting accessories in good working conditions are less likely to bind and are easier to control.

Use the tool, components and accessories in accordance with these instructions and the projected way to use it for the type of tool when in adequate working conditions.
Using the tool for applications different from those it was designed for, could result in a hazardous situation.

Service

Repair the tool in a TRUPER Authorized Service Center using only identical spare parts.
This will ensure that the safety of the power tool is maintained.

NOM-ANCE PRODUCTO CERTIFICADO CERTIFIED PRODUCT

This tool is in compliance with the Official Mexican Standard (NOM - Norma Oficial Mexicana).

Technical Data

TRUPER

	SOPLA-1440
Code	18146
Description	Blower / VAC
Voltage	127 V~
Frequency	60 Hz
Current	12 A
Power	1 440 W
Speed	16 340 RPM
Air speed	High: 225 MPH | Low: 180 MPH
Air volume	380 CFM
Volume reduction	10:1
Container	12 Gal
Weight	10.5 lbs
Noise level	95 dB
Work cycle	50 minutes' work per 20 minutes' rest: Maximum 6 hours daily
Insulation	Class II

Tool Build Quality: Double insulation
Thermal insulation on motor winding: Class B

⚠ WARNING Avoid the risk of electric shock or severe injury. When the power cable gets damaged it should only be replaced by the manufacturer or at a TRUPER Authorized Service Center.
The build quality of the electric insulation is altered if spills or liquid gets into the tool while in use. Do not expose to rain, liquids and/or dampness.
⚠ WARNING Before gaining access to the terminals all power sources should be disconnected.

Power Requirements

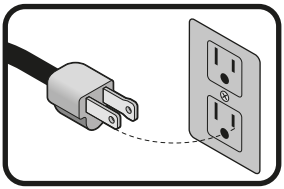

⚠ WARNING Tools with double insulation and reinforced insulation are equipped with a polarized plug (one prong is wider than the other). This plug will only fit in the right way into a polarized outlet. If the plug cannot be introduced into the outlet, reverse the plug. If it still doesn't fit, call a qualified electrician to install for you a polarized outlet. Do not alter the plug in any way. Both insulation types eliminate the need of both a grounded third power cord with three prongs or a grounded power connection.

⚠ WARNING When using an extension cable, verify the gauge is enough for the power that your product needs. A lower gauge cable will cause voltage drop in the line, resulting in power loss and overheating. The following table shows the right size to use depending on cable's length and the ampere capability shown in the tool's nameplate. When in doubt use the next higher gauge.

Ampere Capacity	Number of Conductors	Extension gauge from 6' to 49'	Extension gauge higher than 49'
from 0 A and up to 10 A	3 (one grounded)	18 AWG(*)	16 AWG
from 10 A and up to 13 A		16 AWG	14 AWG
from 13 A and up to 15 A		14 AWG	12 AWG
from 15 A and up to 20 A		8 AWG	6 AWG

* It is safe to use only if the extensions have a built-in artifact for over current protection.
AWG = American Wire Gauge. Reference: NMX-J-195-ANCE

⚠ WARNING When operating power tools outdoors, use a VOLTECK grounded extension cable labeled "For Outdoors Use". These extensions are specially designed for operating outdoors and reduce the risk of electric shock.

TRUPER

Contents

Technical data 3

Power requirements 3

General power tool safety warnings 4

Safety warnings for the use of blowers 5

Parts 6

Assembly 7

Start up 8

Maintenance 9

Troubleshooting 9

Notes 10

Authorized service centers 11

Warranty policy 12

CAUTION

To gain the best performance of the tool, prolong the duty life, make the warranty valid if necessary, and to avoid hazards of fatal injuries please read and understand this Manual before using the tool.

Keep this manual for future references.

The illustrations in this manual are for reference only. They might be different from the real tool.

Use and care recommendations

USE 1 OUTLET, HEAVY DUTY EXTENSION CORD (16 AWG) (Not included)

DO NOT OPERATE UNIT ON WET GROUND or use for wet materials.

Perform periodic **MAINTENANCE** to your machine (page 9).

ENGLISH
ESPAÑOL

TRUPER®

Manual

Electric blower / Vac

1 440 W
Power

Applies for:

Code	Model
18146	SOPLA-1440

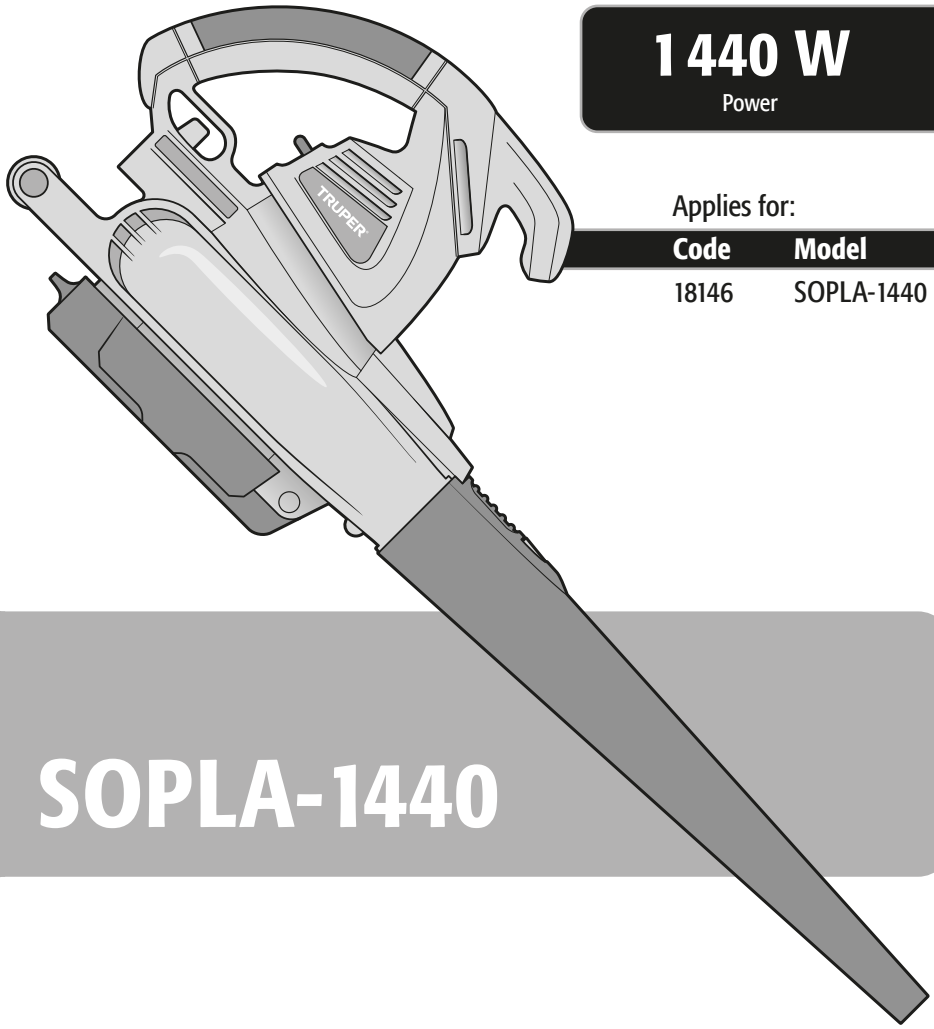

SOPLA-1440

CAUTION Read this manual thoroughly before using the tool.

WARRANTY 1 year GARANTÍA