FOSET

CPVC

44820
CPVC-052S

Coloque la flecha marcada en la válvula en dirección a la salida del agua

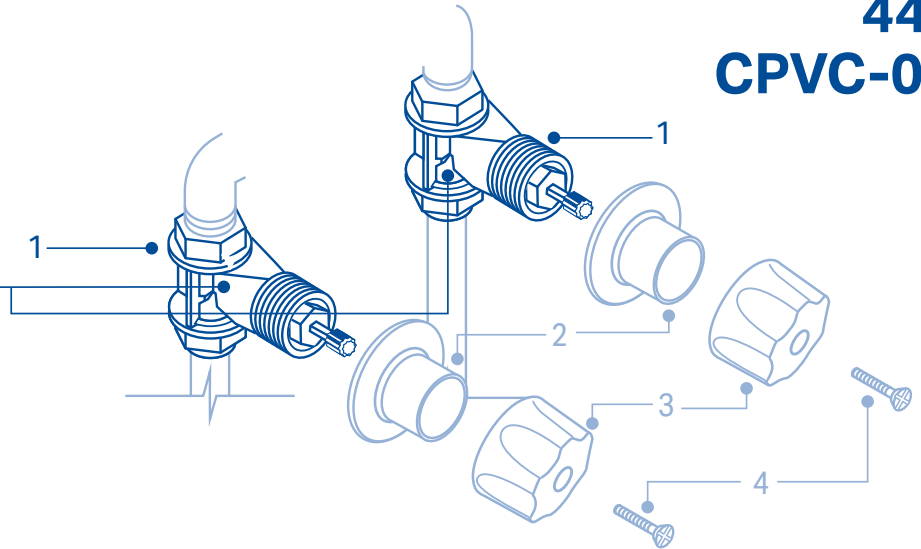

1. Válvulas para empotrar ½" (13 mm)
2. Chapetones (No incluidos)
3. Manerales (No incluidos)
4. Tornillos (No incluidos)