46908
MEA-90-BS

Coloque la flecha marcada en la llave
en dirección a la salida del agua
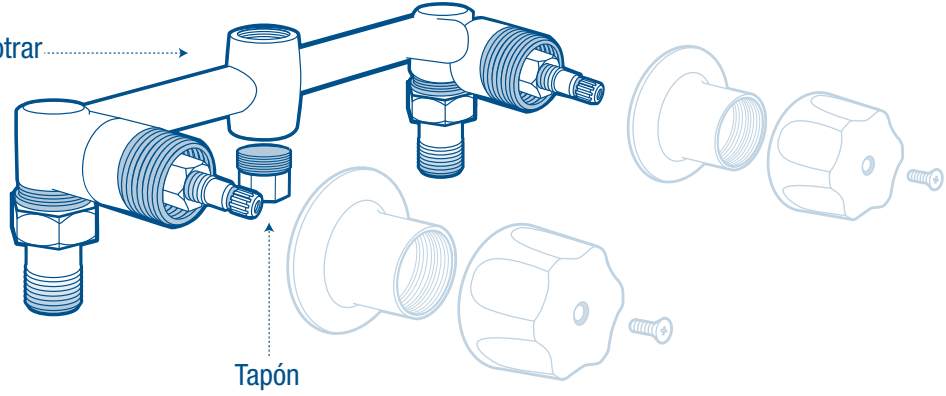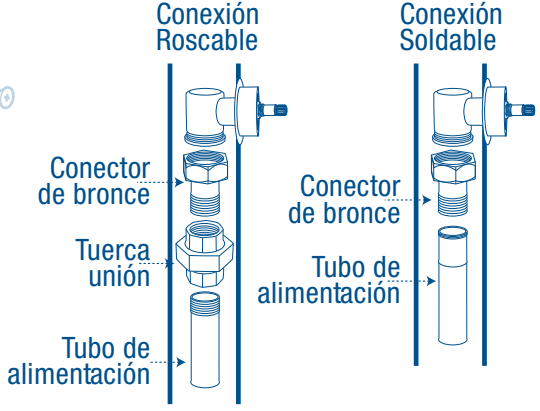
Mezcladora para empotrar
13 mm (**½"**)