CÓDIGO: **100143** CLAVE: **PAR-212**

# Prensa de ajuste rápido 12" uso rudo, cuerpo nylon, Expert

- Cuerpo de nylon para alta resistencia y barra de acero
- Profundidad de garganta 3"
- Apertura máxima de 12"
- Almohadillas de silicón removibles que evitan el maltrato de la pieza de trabajo
- Palanca de liberación rápida
- Mordazas reversibles para separar

Plástico

Madera

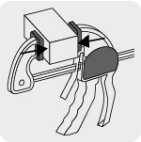

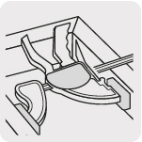
Mordazas

## Certificaciones y garantías

10 AÑOS DE GARANTÍA

## Especificaciones

| | |
|---|---|
| **Capacidad de presión** | 165 kg |
| **Apertura máxima** | 12" (30 cm) |
| **Largo** | 20" (51 cm) |
| **Profundidad de garganta** | 3" (75 mm) |
| **Empaque individual** | Tarjeta |
| **Pallet** | 288 |
| **Inner** | 2 |
| **Master** | 24 |

## País de origen

**Fabricado en China bajo las estrictas especificaciones de GRUPO TRUPER**

© 2025 TRUPER, S.A. DE C.V. TODOS LOS DERECHOS RESERVADOS.
**Los productos ilustrados y la información pueden cambiar sin previo aviso, como resultado de nuestros procesos de mejora continua.**
Prohibida su reproducción o divulgación total o parcial así como su uso o aprovechamiento sin autorización escrita de Truper, S.A de C.V.

## Imágenes complementarias

Apertura máxima
12" (30 cm)

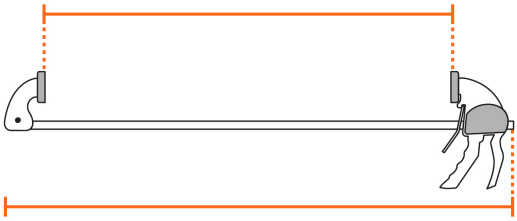

Largo
20" (51 cm)

Profundidad de garganta
3" (75 cm)

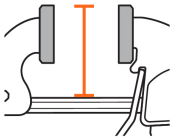

Mordazas reversibles

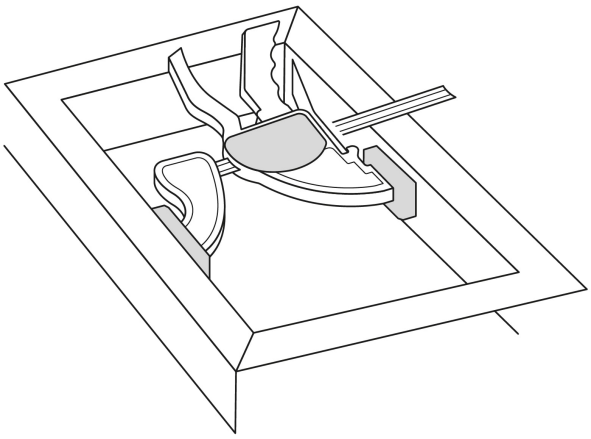

© 2025 TRUPER, S.A. DE C.V. TODOS LOS DERECHOS RESERVADOS.
**Los productos ilustrados y la información pueden cambiar sin previo aviso, como resultado de nuestros procesos de mejora continua.**
Prohibida su reproducción o divulgación total o parcial así como su uso o aprovechamiento sin autorización escrita de Truper, S.A de C.V.