TRUPER expert

CÓDIGO: **10069** CLAVE: **BOAP-3/4**

Bomba periférica 3/4HP, altura máx 65m, uso agrícola, EXPERT

- Ofrece mayor altura. Se utiliza cuando se requiere subir el agua a lugares altos
- Recomendada para bombear agua limpia (sin partículas abrasivas)

Motor con bobinas de cobre
2x mayor durabilidad que las de aluminio

45 L/min
Flujo máximo

65 m
Altura máxima

USO AGRÍCOLA
Sin IVA
Aplica solo en México

3/4 HP
Potencia

Certificaciones y garantías

- Cumple la norma: NOM-003-SCFI

5 AÑOS DE GARANTÍA

NOM · ANCE

Especificaciones

Potencia	3/4 HP
Altura máxima	65 m
Flujo máximo	45 L/min
Material del embobinado de motor	Cobre
Material del impulsor	Latón
Profundidad máxima de succión	8 m
Ciclo de trabajo a corriente nominal	50 minutos de trabajo por 20 minutos de descanso. Máximo diario: 6 horas
Tensión / Frecuencia	127 V / 60 Hz
Temperatura máxima del líquido	40 °C
Consumo	7.2 A
Velocidad	3,450 rpm
Grado de protección	IPX4
Diámetro de Entrada / Salida	1" NPT
Clavija	No
Dimensiones (Base x Alto x Fondo)	14 x 18 x 29 cm
Peso	8.5 kg

© 2025 TRUPER, S.A. DE C.V. TODOS LOS DERECHOS RESERVADOS.
Los productos ilustrados y la información pueden cambiar sin previo aviso, como resultado de nuestros procesos de mejora continua.
Prohibida su reproducción o divulgación total o parcial así como su uso o aprovechamiento sin autorización escrita de Truper, S.A de C.V.

Especificaciones

Empaque individual	Caja
Pallet	72
Inner	1

País de origen

Fabricado en China bajo las estrictas especificaciones de GRUPO TRUPER

Refacciones y/o accesorios disponibles en catálogo (no incluidas)

Código	Clave	Descripción
101726	TORD-BOAP	Kit de empaque y tornillo de drenaje p/bombas periféricas

Imágenes complementarias

Recomendaciones

- Instalar las bombas en lugares cubiertos.
- Secos y bien ventilados.
- En ambientes cuya temperatura no sobrepase los 40º C.
- Llenar por completo la bomba con agua limpia antes de encender por primera vez.
- Colocar las bombas en posición horizontal en lugares planos y sujetarlas con tornillos.

© 2025 TRUPER, S.A. DE C.V. TODOS LOS DERECHOS RESERVADOS.
Los productos ilustrados y la información pueden cambiar sin previo aviso, como resultado de nuestros procesos de mejora continua.
Prohibida su reproducción o divulgación total o parcial así como su uso o aprovechamiento sin autorización escrita de Truper, S.A de C.V.

Imágenes complementarias

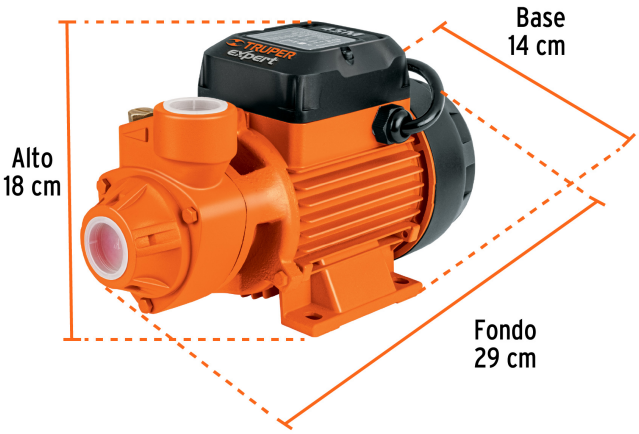

CURVA DE RENDIMIENTO

Para una mejor selección de acuerdo a sus necesidades compare el rendimiento entre altura y flujo que brinda cada uno de los modelos.

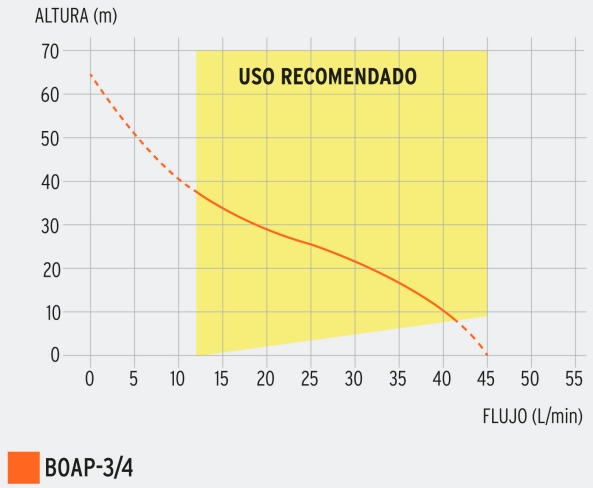

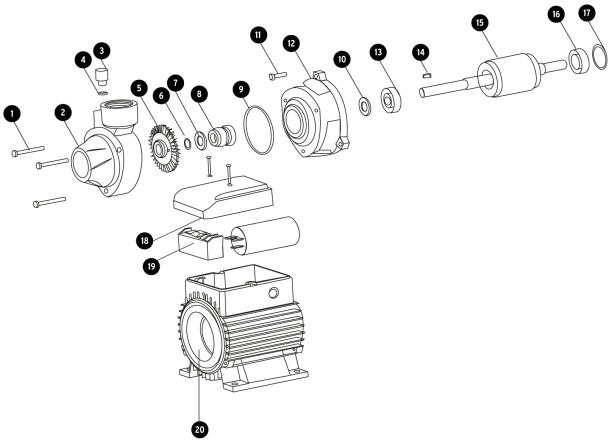

© 2025 TRUPER, S.A. DE C.V. TODOS LOS DERECHOS RESERVADOS.
Los productos ilustrados y la información pueden cambiar sin previo aviso, como resultado de nuestros procesos de mejora continua.
Prohibida su reproducción o divulgación total o parcial así como su uso o aprovechamiento sin autorización escrita de Truper, S.A de C.V.