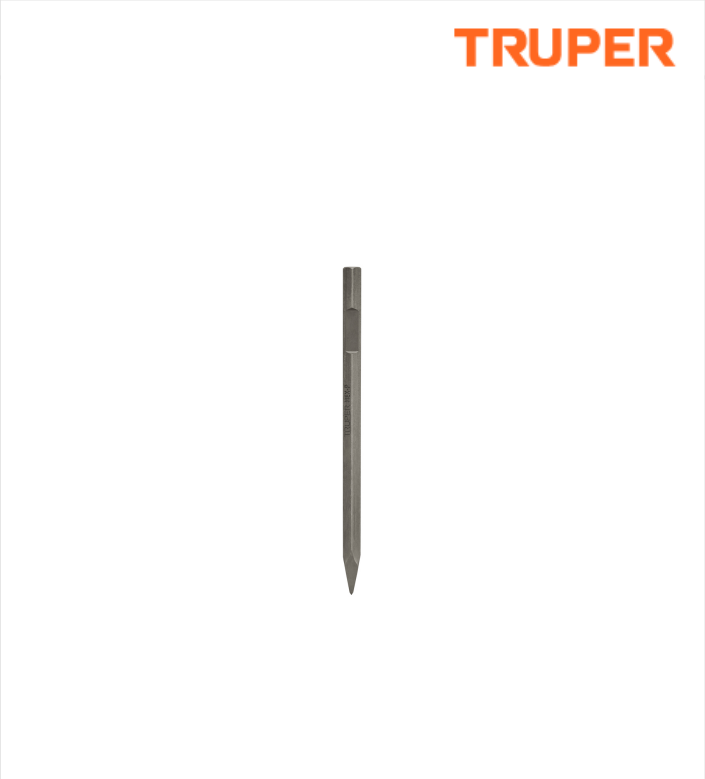

CÓDIGO: **101230** CLAVE: **HEX-P**

Cincel de punta zanco hexagonal de 20", Truper

- Fabricado en acero al cromo
- Cincel extra largo de uso rudo para picado y demolición
- Zanco hexagonal 1 1/8" (28 mm)
- Para concreto

Concreto

Zanco

Certificaciones y garantías

- Garantizado contra defectos de fabricación o mano de obra. La garantía se puede hacer válida con cualquier distribuidor de TRUPER

Especificaciones

Zanco	1 1/8" (28 mm)
Largo	20" (52 cm)
Empaque individual	Caja plástica telescópica
Inner	1
Master	8
Pallet	400

País de Origen

Fabricado en China bajo las estrictas especificaciones de GRUPO TRUPER

© 2025 TRUPER, S.A. DE C.V. TODOS LOS DERECHOS RESERVADOS.
Los productos ilustrados y la información pueden cambiar sin previo aviso, como resultado de nuestros procesos de mejora continua.
Prohibida su reproducción o divulgación total o parcial así como su uso o aprovechamiento sin autorización escrita de Truper, S.A de C.V.

Imágenes complementarias

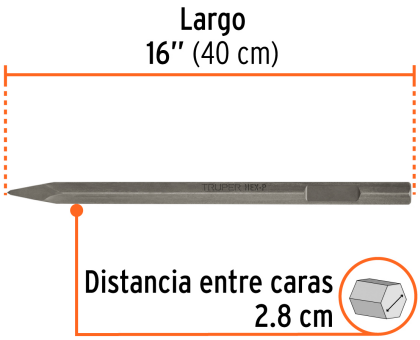

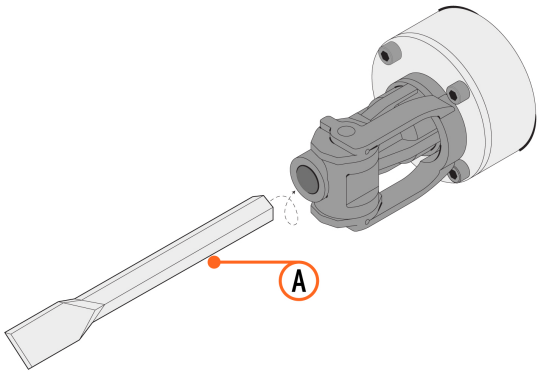

Limpiar y aplicar grasa en el zanco (A) antes de insertarlo

EMPAQUE INDIVIDUAL

Peso: 2.55 kg (5.6 lb)

EMPAQUE MASTER

Contiene: 8 piezas

Peso: 20.72 kg (45.7 lb)

© 2025 TRUPER, S.A. DE C.V. TODOS LOS DERECHOS RESERVADOS.
Los productos ilustrados y la información pueden cambiar sin previo aviso, como resultado de nuestros procesos de mejora continua.
Prohibida su reproducción o divulgación total o parcial así como su uso o aprovechamiento sin autorización escrita de Truper, S.A de C.V.

Imágenes complementarias

© 2025 TRUPER, S.A. DE C.V. TODOS LOS DERECHOS RESERVADOS.
Los productos ilustrados y la información pueden cambiar sin previo aviso, como resultado de nuestros procesos de mejora continua.
Prohibida su reproducción o divulgación total o parcial así como su uso o aprovechamiento sin autorización escrita de Truper, S.A de C.V.