CÓDIGO: **101231** CLAVE: **HEX-C1**

Cincel plano zanco hexagonal de 1-3/8" x 20", Truper

- Fabricado en acero al cromo
- Cincel extra largo de uso rudo para picado y demolición
- Zanco hexagonal 1 1/8" (28 mm)
- Para concreto

Concreto

Zanco

Certificaciones y garantías

- Garantizado contra defectos de fabricación o mano de obra. La garantía se puede hacer válida con cualquier distribuidor de TRUPER

Especificaciones

Zanco	1 1/8" (28 mm)
Largo	20" (52 cm)
Ancho de cuña	1 3/8" (35 mm)
Empaque individual	Caja plástica telescópica
Inner	1
Master	8
Pallet	384

Datos de Empaque (Medidas y pesos aproximados)

Empaque Individual	**Medidas:** Alto: 58 cm (22 3/4") Ancho: 4.5 cm (1 3/4") Largo: 5.1 cm (2") **Peso:** 2.64 kg (5.82 lb)
Master	**Medidas:** Alto: 10.2 cm (4") Ancho: 18.8 cm (7 1/2") Largo: 59 cm (23 1/4") **Peso:** 21.5 kg (47.40 lb)

© 2025 TRUPER, S.A. DE C.V. TODOS LOS DERECHOS RESERVADOS.
Los productos ilustrados y la información pueden cambiar sin previo aviso, como resultado de nuestros procesos de mejora continua.
Prohibida su reproducción o divulgación total o parcial así como su uso o aprovechamiento sin autorización escrita de Truper, S.A de C.V.

País de Origen

Fabricado en China bajo las estrictas especificaciones de GRUPO TRUPER

Imágenes complementarias

EMPAQUE INDIVIDUAL

Peso: 2.64 kg (5.82 lb)

EMPAQUE MASTER

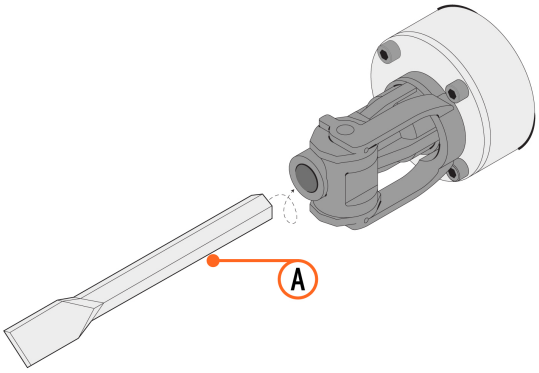

Limpiar y aplicar grasa en el zanco (A) antes de insertarlo

Contiene: 8 piezas

Peso: 21.5 kg (47.40 lb)

© 2025 TRUPER, S.A. DE C.V. TODOS LOS DERECHOS RESERVADOS.
Los productos ilustrados y la información pueden cambiar sin previo aviso, como resultado de nuestros procesos de mejora continua.
Prohibida su reproducción o divulgación total o parcial así como su uso o aprovechamiento sin autorización escrita de Truper, S.A de C.V.

Imágenes complementarias

Para martillos de demolición
HEX

MADE-20NX

MADE-30NX

© 2025 TRUPER, S.A. DE C.V. TODOS LOS DERECHOS RESERVADOS.
Los productos ilustrados y la información pueden cambiar sin previo aviso, como resultado de nuestros procesos de mejora continua.
Prohibida su reproducción o divulgación total o parcial así como su uso o aprovechamiento sin autorización escrita de Truper, S.A de C.V.