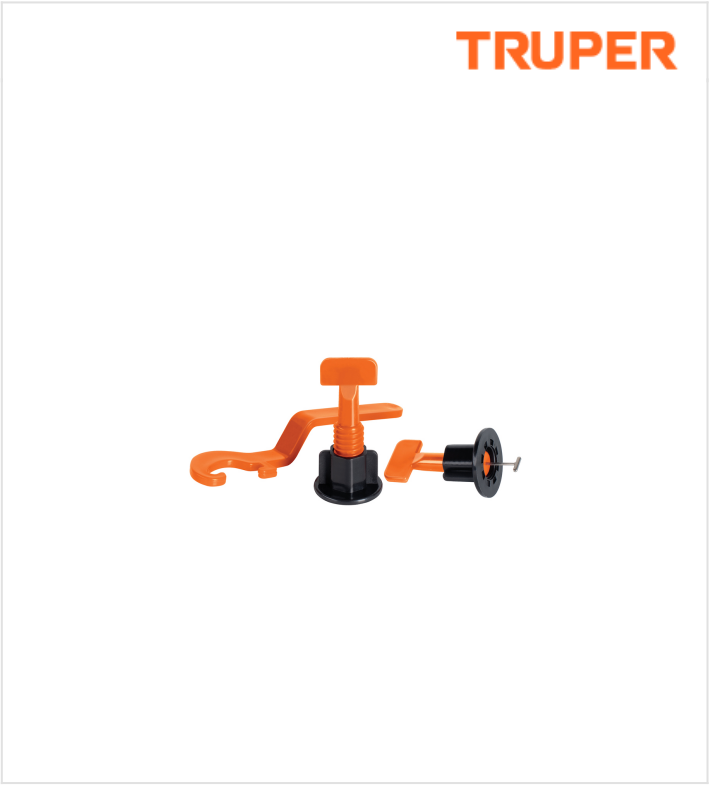

CÓDIGO: **102395** CLAVE: **NIAZ-50**

Bolsa con 50 niveladores de azulejos, TRUPER

- Facilitan la instalación evitando el movimiento del azulejo, ajustando la altura y sosteniendo bordes de manera uniforme
- **Para losetas de 3 hasta 17 mm de espesor**
- **Para separación de 2 a 6 mm**
- Cuerpo y llave de polipropileno
- Pin tipo "T" de acero
- Reutilizables

Certificaciones y garantías

- Garantizado contra defectos de fabricación o mano de obra. La garantía se puede hacer válida con cualquier distribuidor de TRUPER

Especificaciones

Rango de separación	2 a 6 mm
Empaque individual	Bolsa con 50 niveladores
Inner	2
Master	24
Pallet	384

Contenido

50	Niveladores
50	Tuercas
1	Llave

País de origen

Fabricado en China bajo las estrictas especificaciones de GRUPO TRUPER

© 2025 TRUPER, S.A. DE C.V. TODOS LOS DERECHOS RESERVADOS.
Los productos ilustrados y la información pueden cambiar sin previo aviso, como resultado de nuestros procesos de mejora continua.
Prohibida su reproducción o divulgación total o parcial así como su uso o aprovechamiento sin autorización escrita de Truper, S.A de C.V.

Imágenes complementarias

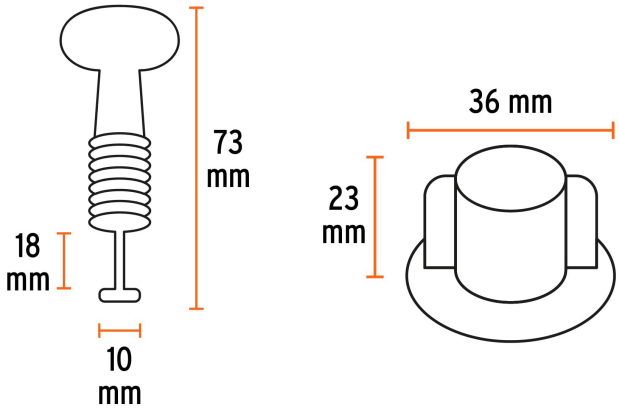

Guía de uso para niveladores tipo "T" para azulejos

EMPAQUE INDIVIDUAL

Alto: 29.5 cm (11 1/2")

Largo: 26 cm (10")

Peso: 0.54 kg (1.2 lb)

© 2025 TRUPER, S.A. DE C.V. TODOS LOS DERECHOS RESERVADOS.
Los productos ilustrados y la información pueden cambiar sin previo aviso, como resultado de nuestros procesos de mejora continua.
Prohibida su reproducción o divulgación total o parcial así como su uso o aprovechamiento sin autorización escrita de Truper, S.A de C.V.

Imágenes complementarias

EMPAQUE INNER

Contiene: 2 piezas

Peso: 1.16 kg (2.6 lb)

EMPAQUE MASTER

Contiene: 12 inner (24 piezas)

Peso: 14.9 kg (32.9 lb)

© 2025 TRUPER, S.A. DE C.V. TODOS LOS DERECHOS RESERVADOS.
Los productos ilustrados y la información pueden cambiar sin previo aviso, como resultado de nuestros procesos de mejora continua.
Prohibida su reproducción o divulgación total o parcial así como su uso o aprovechamiento sin autorización escrita de Truper, S.A de C.V.