CÓDIGO: **102404** CLAVE: **LARE-900**

Linterna reflectora LED 900 lm, recargable, TRUPER

- Distancia del haz de luz: 450 m
- Duración de la batería: 5.5 h (alto) 11 h (bajo)
- Tiempo optimo de carga: 8 h
- Modos de iluminación: Alto, bajo, intermitente y filtro de luz roja
- Batería ion litio, 2X más tiempo de vida, mayor velocidad de carga
- LED de alta luminosidad y alcance
- Filtro rojo desmontable para señalización

Certificaciones y garantías

- Cumple la norma: NOM-001-SCFI

Especificaciones

Luminosidad	900 lm (alto) / 500 lm (bajo)
LED	LED de alta luminosidad y alcance
Batería	1 batería recargable de ion litio de 2,200 mAh
Grado IP	67
Material del cuerpo	Plástica
Dimensiones (largo x diámetro)	15 x 8 cm
Empaque individual	Caja
Master	12
Inner	2
Pallet	192

© 2025 TRUPER, S.A. DE C.V. TODOS LOS DERECHOS RESERVADOS.
Los productos ilustrados y la información pueden cambiar sin previo aviso, como resultado de nuestros procesos de mejora continua.
Prohibida su reproducción o divulgación total o parcial así como su uso o aprovechamiento sin autorización escrita de Truper, S.A de C.V.

País de origen

Fabricado en China bajo las estrictas especificaciones de GRUPO TRUPER

Incluye

Conector para tomacorriente del auto y cable USB-C

Imágenes complementarias

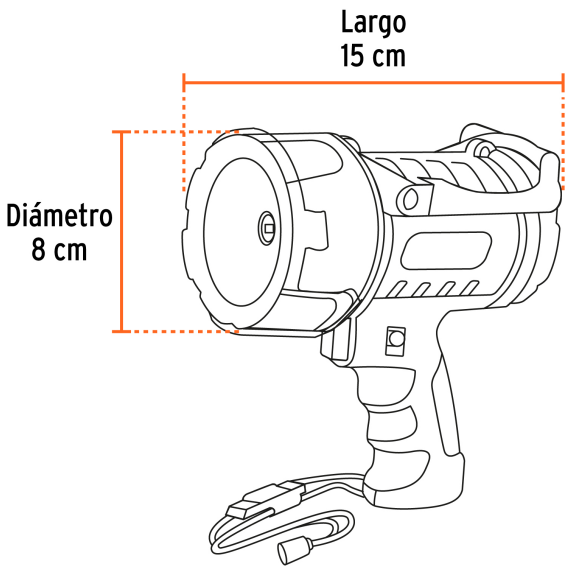

Modos de iluminación

1. Luz frontal

2. Filtro de luz roja

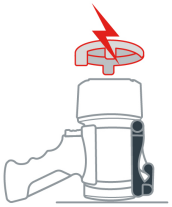

2 Posiciones

1. Práctico mango tipo pistola

2. Soporte ajustable

© 2025 TRUPER, S.A. DE C.V. TODOS LOS DERECHOS RESERVADOS.
Los productos ilustrados y la información pueden cambiar sin previo aviso, como resultado de nuestros procesos de mejora continua.
Prohibida su reproducción o divulgación total o parcial así como su uso o aprovechamiento sin autorización escrita de Truper, S.A de C.V.

Imágenes complementarias

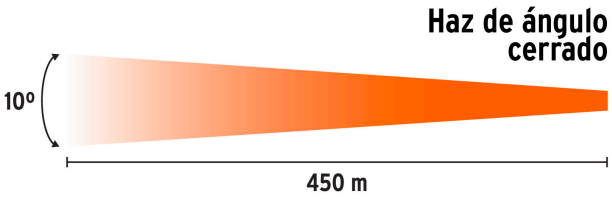

Grado de protección (IP)

1ER. DÍGITO: PROTECCIÓN CONTRA SÓLIDOS	2DO. DÍGITO: PROTECCIÓN CONTRA LÍQUIDOS
0 Sin protección	**0** Sin protección
1 Protección contra objetos de diámetro superior a 50 mm	**1** Protección contra goteo vertical o condensación
2 Protección contra objetos de diámetro superior a 12 mm	**2** Protección contra goteo con una inclinación de 15 grados
3 Protección contra objetos con diámetro superior a 2.5 mm	**3** Protección contra goteo con una inclinación de 60 grados
4 Protección contra objetos con diámetro superior a 1 mm	**4** Protección contra salpicaduras de gotas en todas direcciones
5 Protegido contra ingreso limitado de polvo	**5** Protección contra chorros de agua a baja presión
6 Totalmente protegido contra polvo	**6** Protección contra potentes y continuos chorros de agua
	7 Protección contra inmersiones temporales
	8 Protección contra inmersiones prolongadas o permanentes

EMPAQUE INNER

Contiene: 2 piezas

Peso: 1.32 kg (3 lb)

© 2025 TRUPER, S.A. DE C.V. TODOS LOS DERECHOS RESERVADOS.
Los productos ilustrados y la información pueden cambiar sin previo aviso, como resultado de nuestros procesos de mejora continua.
Prohibida su reproducción o divulgación total o parcial así como su uso o aprovechamiento sin autorización escrita de Truper, S.A de C.V.

Imágenes complementarias

EMPAQUE MASTER

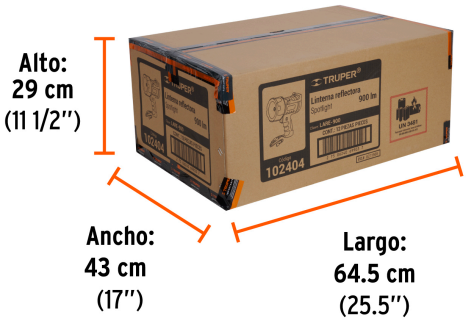

Contiene: 6 inner (12 piezas)

Peso: 8.94 kg (19.7 lb)

© 2025 TRUPER, S.A. DE C.V. TODOS LOS DERECHOS RESERVADOS.
Los productos ilustrados y la información pueden cambiar sin previo aviso, como resultado de nuestros procesos de mejora continua.
Prohibida su reproducción o divulgación total o parcial así como su uso o aprovechamiento sin autorización escrita de Truper, S.A de C.V.