CÓDIGO: **102641** CLAVE: **PAR-236**

Prensa con ajuste rápido 36", uso rudo, Truper Expert

- Cuerpo de nylon para alta resistencia y barra de acero
- Profundidad de garganta 3"
- Apertura máxima de 36"
- Almohadillas de silicón removibles que evitan el maltrato de la pieza de trabajo
- Palanca de liberación rápida
- Mordazas reversibles para separar

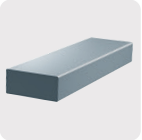

Plástico

Madera

Certificaciones y garantías

10 AÑOS DE GARANTÍA

Especificaciones

Capacidad de presión	165 kg
Apertura máxima	36" (91 cm)
Largo	44" (112 cm)
Profundidad de garganta	3" (75 mm)
Empaque individual	Tarjeta
Inner	2
Master	12
Pallet	144

País de origen

Fabricado en China bajo las estrictas especificaciones de GRUPO TRUPER

© 2025 TRUPER, S.A. DE C.V. TODOS LOS DERECHOS RESERVADOS.
Los productos ilustrados y la información pueden cambiar sin previo aviso, como resultado de nuestros procesos de mejora continua.
Prohibida su reproducción o divulgación total o parcial así como su uso o aprovechamiento sin autorización escrita de Truper, S.A de C.V.

Imágenes complementarias

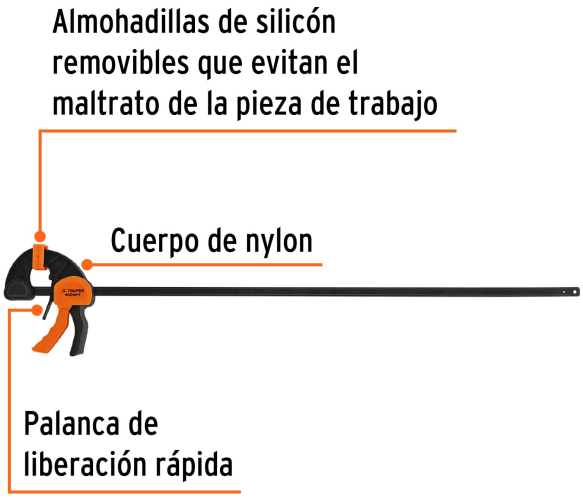

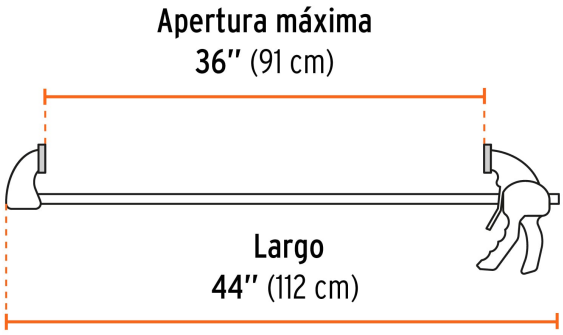

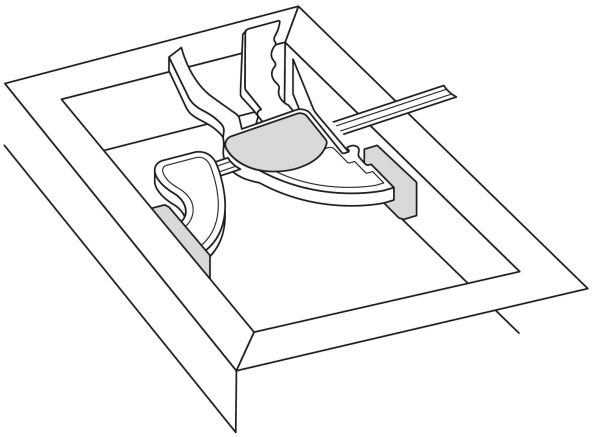

© 2025 TRUPER, S.A. DE C.V. TODOS LOS DERECHOS RESERVADOS.
Los productos ilustrados y la información pueden cambiar sin previo aviso, como resultado de nuestros procesos de mejora continua.
Prohibida su reproducción o divulgación total o parcial así como su uso o aprovechamiento sin autorización escrita de Truper, S.A de C.V.