CÓDIGO: **10318** CLAVE: **ASP-11**

Aspersor metálico 11" una vía, estaca metálica, TRUPER

- Cabeza de aspersor metálico de pulsaciones con clip de límite de riego
- Estaca metálica

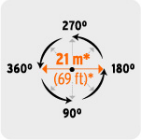

Àrea de riego

Certificaciones y garantías

Especificaciones

Presión de trabajo	15 a 100 psi
Entrada de agua	3/4"
Conexión estaca - aspersor	1/2"
Estaca	20 cm (8")
Vías	1
Empaque individual	Tarjeta plástica
Pallet	576
Inner	6
Master	48

País de origen

Fabricado en China bajo las estrictas especificaciones de GRUPO TRUPER

© 2025 TRUPER, S.A. DE C.V. TODOS LOS DERECHOS RESERVADOS.
Los productos ilustrados y la información pueden cambiar sin previo aviso, como resultado de nuestros procesos de mejora continua.
Prohibida su reproducción o divulgación total o parcial así como su uso o aprovechamiento sin autorización escrita de Truper, S.A de C.V.

Imágenes complementarias

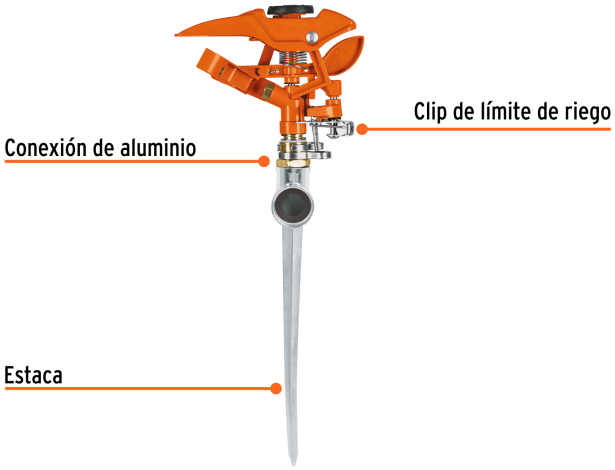

Presión de trabajo: 15 a 100 psi
Conexión estaca-aspersor: 1/2"

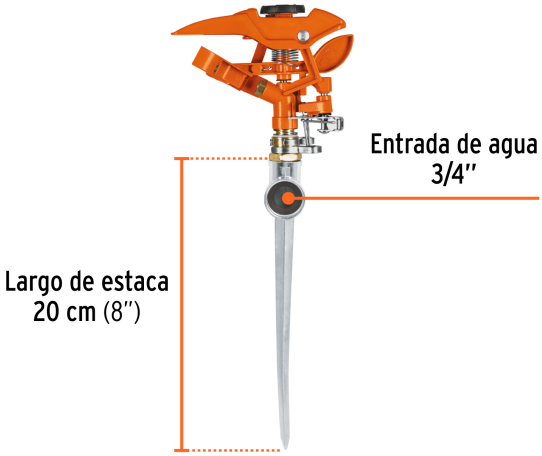

Área de riego

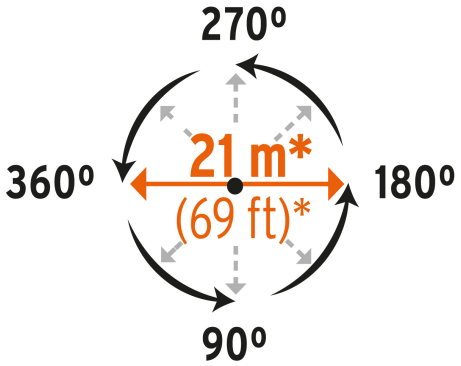

EMPAQUE INNER

Contiene: 6 piezas

Peso: 2.1 kg (4.6 lb)

© 2025 TRUPER, S.A. DE C.V. TODOS LOS DERECHOS RESERVADOS.
Los productos ilustrados y la información pueden cambiar sin previo aviso, como resultado de nuestros procesos de mejora continua.
Prohibida su reproducción o divulgación total o parcial así como su uso o aprovechamiento sin autorización escrita de Truper, S.A de C.V.

Imágenes complementarias

EMPAQUE MASTER

Contiene: 8 inner (48 piezas)

Peso: 17.9 kg (39.5 lb)

© 2025 TRUPER, S.A. DE C.V. TODOS LOS DERECHOS RESERVADOS.
Los productos ilustrados y la información pueden cambiar sin previo aviso, como resultado de nuestros procesos de mejora continua.
Prohibida su reproducción o divulgación total o parcial así como su uso o aprovechamiento sin autorización escrita de Truper, S.A de C.V.