TRUPER

CÓDIGO: **103355** CLAVE: **PRE-1/6R**

Bomba presurizadora 1/6 HP, con sensor regulable, TRUPER

- Incrementa y mantiene la presión al detectar suministro de agua
- Bajo consumo de energía
- Compacta y silenciosa

Baja
Nivel de presión

Motor con bobinas de cobre
2x mayor durabilidad que las de aluminio

35 L/min
Flujo máximo

1/6 HP
Potencia

Certificaciones y garantías

- Cumple la norma: NOM-003-SCFI

2 AÑOS DE GARANTÍA

NOM · ANCE

Especificaciones

Tomas simultáneas de agua	2
Potencia	1/6 HP
Presión máxima	13 psi
Presión ajustable	5, 7 y 9 m
Flujo máximo	35 L/min
Altura máxima	9 m
Material del embobinado de motor	Cobre
Material del impulsor	Polipropileno
Ciclo de trabajo	50 minutos de trabajo por 20 minutos de descanso. Máximo diario: 6 horas
Tensión / Frecuencia	127 V / 60 Hz
Temperatura máxima del líquido	80° C
Consumo	1 A
Velocidad	3,600 rpm
Grado de protección	IP44
Diámetro de Entrada / Salida	1/2" NPT

© 2025 TRUPER, S.A. DE C.V. TODOS LOS DERECHOS RESERVADOS.
Los productos ilustrados y la información pueden cambiar sin previo aviso, como resultado de nuestros procesos de mejora continua.
Prohibida su reproducción o divulgación total o parcial así como su uso o aprovechamiento sin autorización escrita de Truper, S.A de C.V.

Especificaciones

Clavija	Sí
Dimensiones (Base x Alto x Fondo)	13 x 23 x 14 cm
Peso	3 kg
Empaque individual	Caja
Inner	1
Master	8

País de Origen

Producto fabricado en China bajo las estrictas especificaciones de Truper

Incluye

Conexiones de entrada y salida de agua

Imágenes complementarias

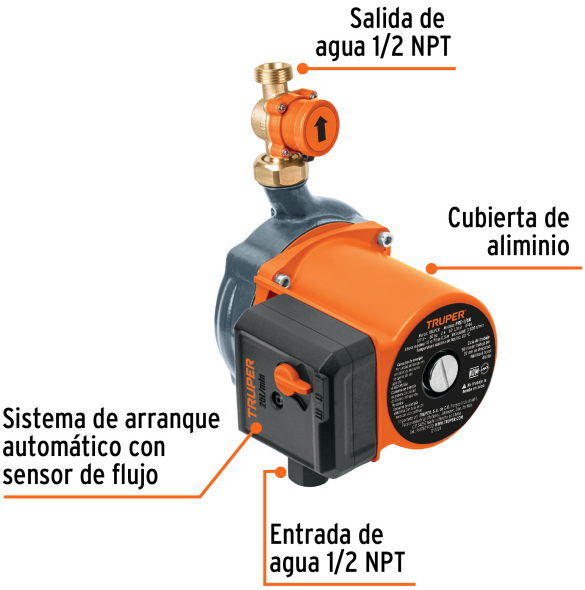

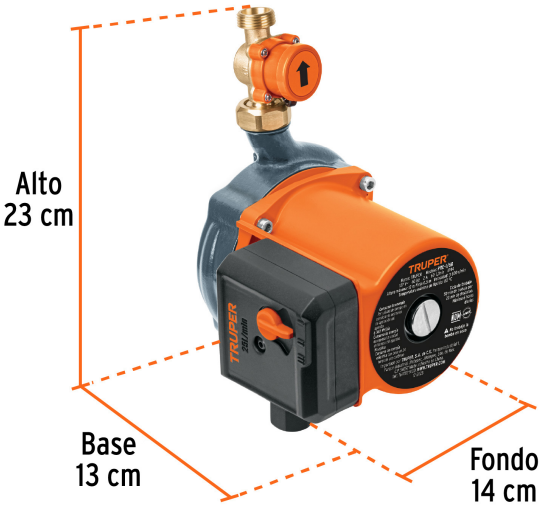

© 2025 TRUPER, S.A. DE C.V. TODOS LOS DERECHOS RESERVADOS.
Los productos ilustrados y la información pueden cambiar sin previo aviso, como resultado de nuestros procesos de mejora continua.
Prohibida su reproducción o divulgación total o parcial así como su uso o aprovechamiento sin autorización escrita de Truper, S.A de C.V.

Imágenes complementarias

EMPAQUE INDIVIDUAL

Peso: 3.02 kg (6.7 lb)

EMPAQUE MASTER

Contiene: 8 piezas

Peso: 24.82 kg (54.7 lb)

CURVA DE RENDIMIENTO

Para una mejor selección de acuerdo con las necesidades del usuario, se compara el rendimiento entre altura y flujo que brinda cada uno de los modelos.

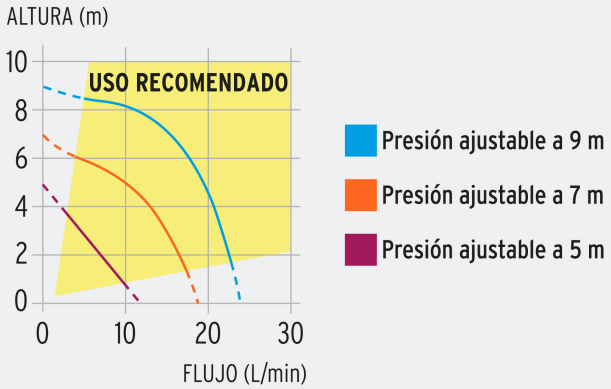

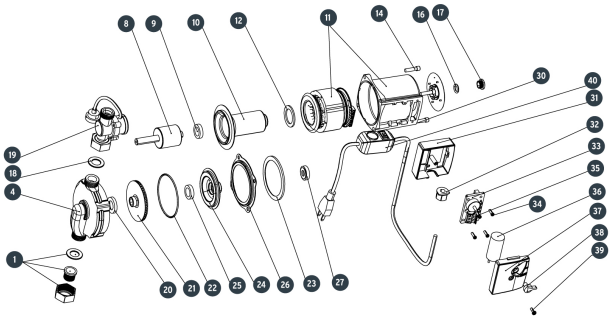

© 2025 TRUPER, S.A. DE C.V. TODOS LOS DERECHOS RESERVADOS.
Los productos ilustrados y la información pueden cambiar sin previo aviso, como resultado de nuestros procesos de mejora continua.
Prohibida su reproducción o divulgación total o parcial así como su uso o aprovechamiento sin autorización escrita de Truper, S.A de C.V.

Imágenes complementarias

© 2025 TRUPER, S.A. DE C.V. TODOS LOS DERECHOS RESERVADOS.
Los productos ilustrados y la información pueden cambiar sin previo aviso, como resultado de nuestros procesos de mejora continua.
Prohibida su reproducción o divulgación total o parcial así como su uso o aprovechamiento sin autorización escrita de Truper, S.A de C.V.