CÓDIGO: **103983** CLAVE: **LAGAS-28**

Hidrolavadora con motor a gasolina, 2,800 PSI, TRUPER

- Motor de 5 HP, OHV (Over Head Valve - Válvulas a la cabeza) de 4 tiempos de alto desempeño, no requiere mezcla de aceite y gasolina
- Capacidad de tanque de gasolina: 2.6 L
- Manguera de alta presión de 10 m con trenzado metálico 5X más resistente
- Flujo máximo de agua: 7.5 L/min
- Arranque manual (cuerda retráctil)
- Chasis tubular de uso rudo con soportes para pistola, lanza metálica y manguera, ruedas neumáticas de doble balero con rodamiento de bolas
- Mango con grip ergonómico antiderrapante para mayor confort
- Antes de arrancar, agregar aceite SAE-10W30 para motor de 4 tiempos en el depósito de aceite

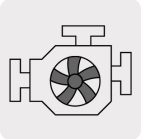
Motor OHV

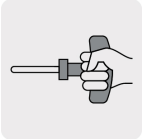
Arranque manual (cuerda retráctil)

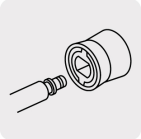
Sistema de conexión rápida

Manguera de alta presión

Incluye aceite multigrado SAE-10W30

Certificaciones y garantías

Especificaciones

Potencia	5 HP (3,728 W)
Cilindrada del motor	159 cc
Presión máxima	2,800 psi
Flujo máximo de agua	7.5 L/min (2 GPM)

© 2025 TRUPER, S.A. DE C.V. TODOS LOS DERECHOS RESERVADOS.
Los productos ilustrados y la información pueden cambiar sin previo aviso, como resultado de nuestros procesos de mejora continua.
Prohibida su reproducción o divulgación total o parcial así como su uso o aprovechamiento sin autorización escrita de Truper, S.A de C.V.

Especificaciones

Capacidad de tanque de gasolina	2.6 L
Manguera de alta presión	10 m
Ciclo de trabajo	20 minutos de descanso por tanque consumido. Máximo diario: 8 horas
Peso	31 kg
Empaque individual	Caja
Pallet	4
Pallet	4

País de origen

Producto fabricado en China bajo las estrictas especificaciones de Grupo Truper

Incluye

1 Lanza de aluminio

1 Pistola

1 Manguera de alta presión 10 m

5 Boquillas de conexión rápida

1 Aceite semisintético de 4 tiempos

Refacciones y/o accesorios disponibles en catálogo (no incluidas)

Código	Clave	Descripción
12896	BOQ-LAGAS	Juego de 5 boquillas para hidrolavadoras LAGAS-2800 y 3300
104156	CB-LAGAS-28	Juego de carburador con juntas para LAGAS-28, TRUPER

© 2025 TRUPER, S.A. DE C.V. TODOS LOS DERECHOS RESERVADOS.
Los productos ilustrados y la información pueden cambiar sin previo aviso, como resultado de nuestros procesos de mejora continua.
Prohibida su reproducción o divulgación total o parcial así como su uso o aprovechamiento sin autorización escrita de Truper, S.A de C.V.

Imágenes complementarias

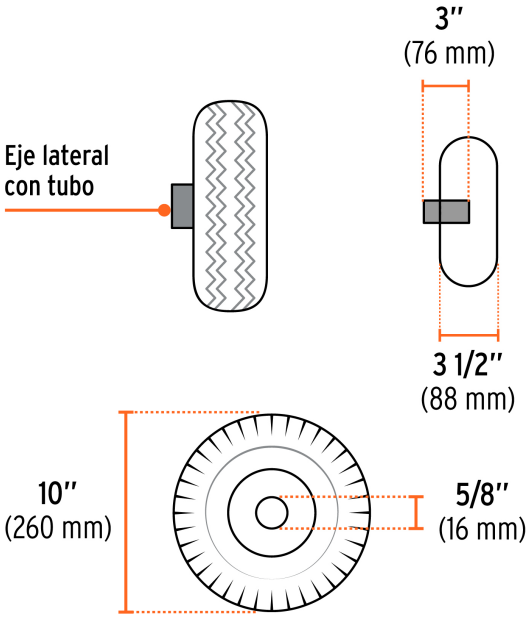

Accesorios incluidos

Lanza de aluminio

Pistola

Manguera de alta presión 10 m

5 Boquillas de conexión rápida

Aceite semisintético de 4 tiempos

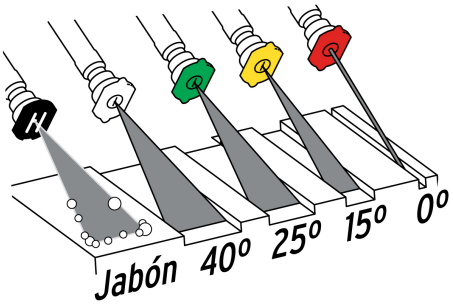

Usos recomendados

© 2025 TRUPER, S.A. DE C.V. TODOS LOS DERECHOS RESERVADOS.
Los productos ilustrados y la información pueden cambiar sin previo aviso, como resultado de nuestros procesos de mejora continua.
Prohibida su reproducción o divulgación total o parcial así como su uso o aprovechamiento sin autorización escrita de Truper, S.A de C.V.

Imágenes complementarias

© 2025 TRUPER, S.A. DE C.V. TODOS LOS DERECHOS RESERVADOS.
Los productos ilustrados y la información pueden cambiar sin previo aviso, como resultado de nuestros procesos de mejora continua.
Prohibida su reproducción o divulgación total o parcial así como su uso o aprovechamiento sin autorización escrita de Truper, S.A de C.V.