CÓDIGO: **11439** CLAVE: **MAN-T-1/4**

Maneral en T para machuelo 1/4", Truper

- Mordaza pavonada anticorrosión tipo broquero
- Manija deslizable para mayor palanca
- Ideal para herramientas de vástago cuadrado

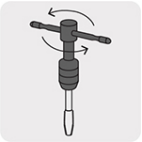

Especificaciones

Medida	1/4" (6 mm)
Empaque individual	Caja
Pallet	4320
Inner	6
Master	36

País de origen

Fabricado en China bajo las estrictas especificaciones de GRUPO TRUPER

© 2025 TRUPER, S.A. DE C.V. TODOS LOS DERECHOS RESERVADOS.
Los productos ilustrados y la información pueden cambiar sin previo aviso, como resultado de nuestros procesos de mejora continua.
Prohibida su reproducción o divulgación total o parcial así como su uso o aprovechamiento sin autorización escrita de Truper, S.A de C.V.

Imágenes complementarias

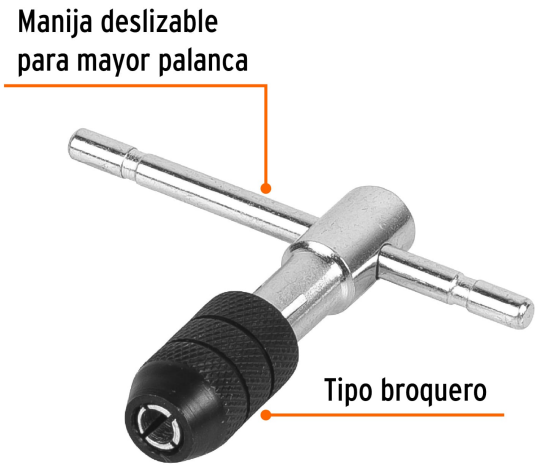

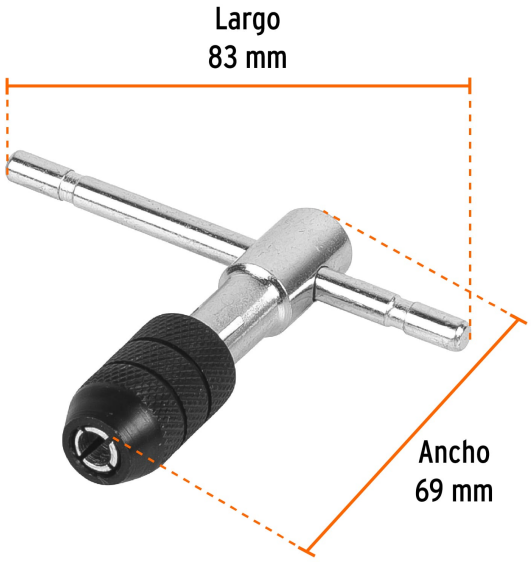

© 2025 TRUPER, S.A. DE C.V. TODOS LOS DERECHOS RESERVADOS.
Los productos ilustrados y la información pueden cambiar sin previo aviso, como resultado de nuestros procesos de mejora continua.
Prohibida su reproducción o divulgación total o parcial así como su uso o aprovechamiento sin autorización escrita de Truper, S.A de C.V.