TRUPER

CÓDIGO: **12111** CLAVE: **BOAP-1/2A2**

Bomba periférica 1/2HP, altura máx 40m, uso agrícola, TRUPER

- Ofrece mayor altura. Se utiliza cuando se requiere subir el agua a lugares altos
- Recomendada para bombear agua limpia (sin partículas abrasivas)

40 L/min Flujo máximo

40 m Altura máxima

USO AGRÍCOLA Sin IVA Aplica solo en México

1/2 HP Potencia

Certificaciones y garantías

- Cumple la norma: NOM-003-SCFI

2 AÑOS DE GARANTÍA

NOM · ANCE

Especificaciones

Potencia	1/2 HP
Altura máxima	40 m
Flujo máximo	40 L/min
Material del embobinado de motor	Aluminio
Material del impulsor	Latón
Profundidad máxima de succión	8 m
Ciclo de trabajo a corriente nominal	25 minutos de trabajo por 15 minutos de descanso. Máximo diario: 6 horas
Tensión / Frecuencia	127 V / 60 Hz
Temperatura máxima del líquido	40 °C
Consumo	3.5 A
Velocidad	3,450 rpm
Grado de protección	IPX4
Diámetro de Entrada / Salida	1" NPT
Clavija	No
Dimensiones (Base x Alto x Fondo)	12 x 16 x 26 cm
Peso	4.5 kg

© 2025 TRUPER, S.A. DE C.V. TODOS LOS DERECHOS RESERVADOS.
Los productos ilustrados y la información pueden cambiar sin previo aviso, como resultado de nuestros procesos de mejora continua.
Prohibida su reproducción o divulgación total o parcial así como su uso o aprovechamiento sin autorización escrita de Truper, S.A de C.V.

Especificaciones

Empaque individual	Caja
Inner	1
Master	6
Pallet	180

Datos de Empaque (Medidas y pesos aproximados)

Empaque Individual	**Medidas:** Alto: 16.6 cm (6 1/2") Ancho: 13.6 cm (5 1/4") Largo: 28 cm (11") **Peso:** 4.6 kg (10.14 lb)
Master	**Medidas:** Alto: 35 cm (13 3/4") Ancho: 29.8 cm (11 3/4") Largo: 42.5 cm (16 3/4") **Peso:** 28.02 kg (61.77 lb)

País de origen

Fabricado en China bajo las estrictas especificaciones de GRUPO TRUPER

Refacciones y/o accesorios disponibles en catálogo (no incluidas)

Código	Clave	Descripción
101817	CJ-BOAP-1/2A2	Caja de empaque de repuesto para BOAP-1/2A2, Truper

Imágenes complementarias

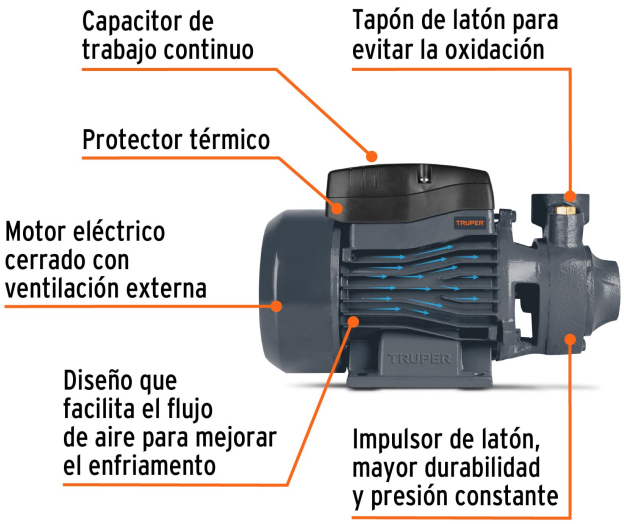

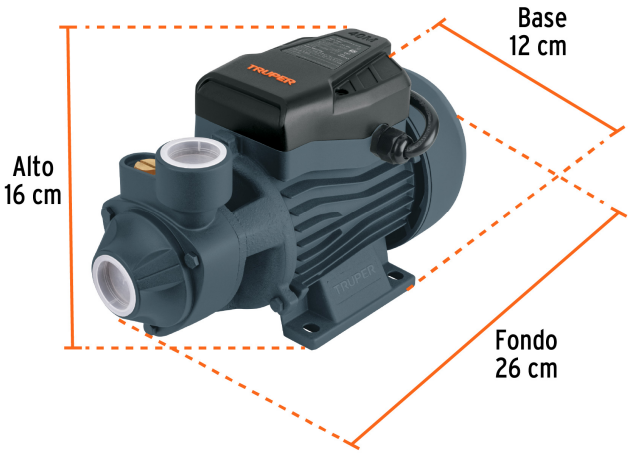

© 2025 TRUPER, S.A. DE C.V. TODOS LOS DERECHOS RESERVADOS.
Los productos ilustrados y la información pueden cambiar sin previo aviso, como resultado de nuestros procesos de mejora continua.
Prohibida su reproducción o divulgación total o parcial así como su uso o aprovechamiento sin autorización escrita de Truper, S.A de C.V.

Imágenes complementarias

Funcionamiento

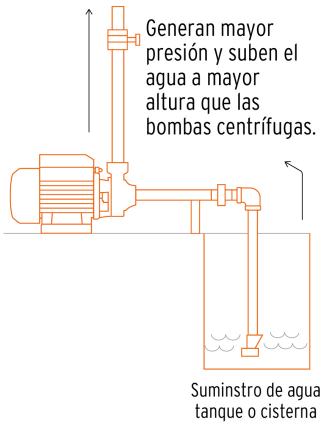

Curva de rendimiento

Para una mejor selección de acuerdo a sus necesidades compare el rendimiento entre altura y flujo que brinda cada uno de los modelos.

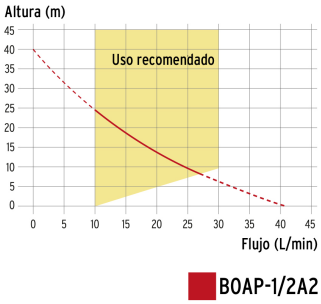

Recomendaciones

- Instalar las bombas en lugares cubiertos.
- Secos y bien ventilados.
- En ambientes cuya temperatura no sobrepase los 40º C.
- Llenar por completo la bomba con agua limpia antes de encender por primera vez.
- Colocar las bombas en posición horizontal en lugares planos y sujetarlas con tornillos.

© 2025 TRUPER, S.A. DE C.V. TODOS LOS DERECHOS RESERVADOS.
Los productos ilustrados y la información pueden cambiar sin previo aviso, como resultado de nuestros procesos de mejora continua.
Prohibida su reproducción o divulgación total o parcial así como su uso o aprovechamiento sin autorización escrita de Truper, S.A de C.V.

Imágenes complementarias

EMPAQUE MASTER

Contiene: 6 piezas

Peso: 28.02 kg (61.77 lb)

CURVA DE RENDIMIENTO

Para una mejor selección de acuerdo a sus necesidades compare el rendimiento entre altura y flujo que brinda cada uno de los modelos.

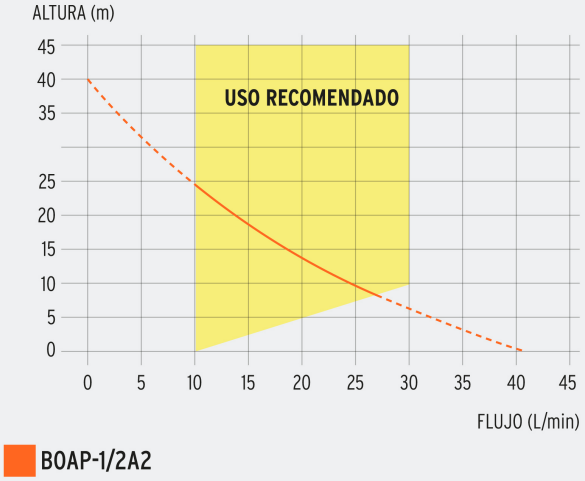

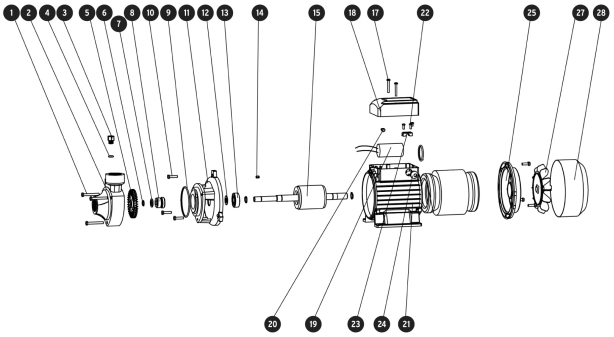

© 2025 TRUPER, S.A. DE C.V. TODOS LOS DERECHOS RESERVADOS.
Los productos ilustrados y la información pueden cambiar sin previo aviso, como resultado de nuestros procesos de mejora continua.
Prohibida su reproducción o divulgación total o parcial así como su uso o aprovechamiento sin autorización escrita de Truper, S.A de C.V.