CÓDIGO: **12608** CLAVE: **BOS-1-1/2SM**

Bomba sumergible acero inoxidable,agua sucia,1-1/2HP, TRUPER

- Para desagüe e inundaciones
- Uso en fosas, pozos, minas y drenajes

Motor con bobinas de cobre
2x mayor durabilidad que las de aluminio

283 L/min	10 m	1-1/2 HP
Flujo máximo	Altura máxima	Potencia

Certificaciones y garantías

- Cumple la norma: NOM-003-SCFI

2 AÑOS DE GARANTÍA

NOM · ANCE

Especificaciones

Potencia	1-1/2 HP
Altura máxima	10 m
Flujo máximo	283 L/min
Material del embobinado de motor	Cobre
Material del impulsor	Nylon
Ciclo de trabajo a corriente nominal	50 minutos de trabajo por 20 minutos de descanso. Máximo diario: 6 horas
Profundidad máxima de inmersión	7 m
Tensión / Frecuencia	127 V / 60 Hz
Consumo	7 A
Velocidad	3,450 rpm
Diámetro de partículas	34 mm
Grado de protección	IPX8
Temperatura máxima del líquido	35 °C
Adaptador (diámetro de salida)	Manguera (2" NPT) Tubería (1-1/2" y 2" NPT)
Largo de cable	10 m
Clavija	Sí

© 2025 TRUPER, S.A. DE C.V. TODOS LOS DERECHOS RESERVADOS.
Los productos ilustrados y la información pueden cambiar sin previo aviso, como resultado de nuestros procesos de mejora continua.
Prohibida su reproducción o divulgación total o parcial así como su uso o aprovechamiento sin autorización escrita de Truper, S.A de C.V.

Especificaciones

Dimensiones (Alto x Diámetro)	37 x 16 cm
Peso	7 kg
Empaque individual	Caja
Pallet	48
Inner	1
Master	4

Datos de Empaque (Medidas y pesos aproximados)

Empaque Individual	**Medidas:** Alto: 39 cm (15 1/4") Ancho: 18.2 cm (7 1/4") Largo: 22 cm (8 3/4") **Peso:** 7.18 kg (15.83 lb)
Master	**Medidas:** Alto: 41.5 cm (16 1/4") Ancho: 38.5 cm (15 1/4") Largo: 46 cm (18") **Peso:** 29.38 kg (64.77 lb)

País de origen

Fabricado en China bajo las estrictas especificaciones de GRUPO TRUPER

Incluye

1 Cuerda

Imágenes complementarias

© 2025 TRUPER, S.A. DE C.V. TODOS LOS DERECHOS RESERVADOS.
Los productos ilustrados y la información pueden cambiar sin previo aviso, como resultado de nuestros procesos de mejora continua.
Prohibida su reproducción o divulgación total o parcial así como su uso o aprovechamiento sin autorización escrita de Truper, S.A de C.V.

Imágenes complementarias

EMPAQUE INDIVIDUAL

Peso: 7.18 kg (15.83 lb)

EMPAQUE MASTER

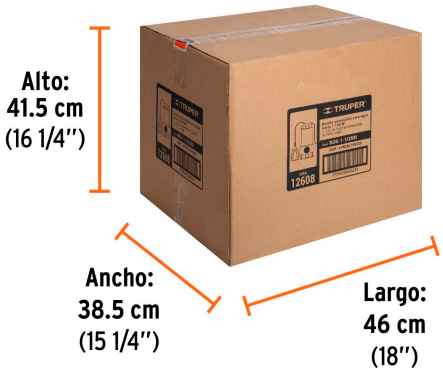

Contiene: 4 piezas

Peso: 29.38 kg (64.77 lb)

CURVA DE RENDIMIENTO

Para una mejor selección de acuerdo con las necesidades del usuario, se compara el rendimiento entre altura y flujo que brinda cada uno de los modelos.

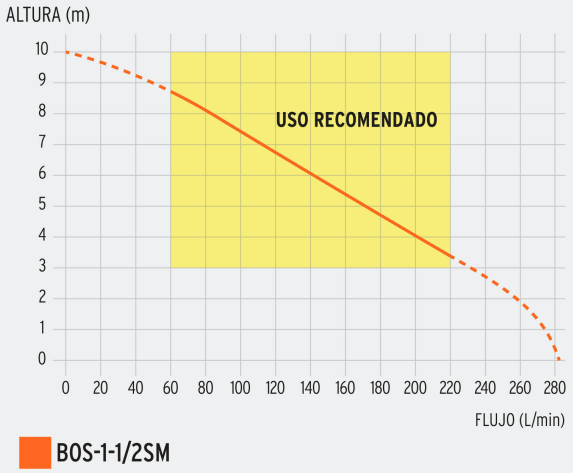

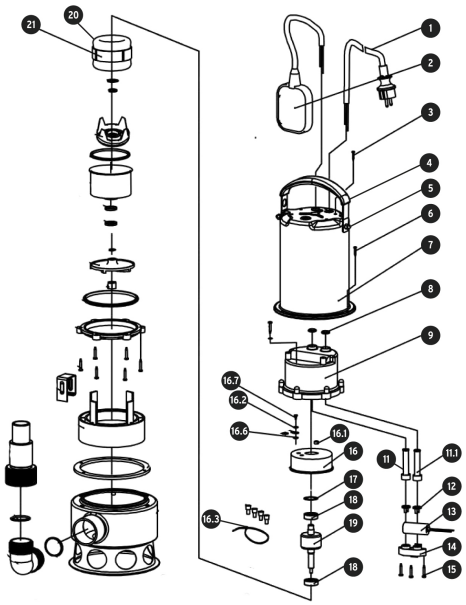

© 2025 TRUPER, S.A. DE C.V. TODOS LOS DERECHOS RESERVADOS.
Los productos ilustrados y la información pueden cambiar sin previo aviso, como resultado de nuestros procesos de mejora continua.
Prohibida su reproducción o divulgación total o parcial así como su uso o aprovechamiento sin autorización escrita de Truper, S.A de C.V.

Imágenes complementarias

© 2025 TRUPER, S.A. DE C.V. TODOS LOS DERECHOS RESERVADOS.
Los productos ilustrados y la información pueden cambiar sin previo aviso, como resultado de nuestros procesos de mejora continua.
Prohibida su reproducción o divulgación total o parcial así como su uso o aprovechamiento sin autorización escrita de Truper, S.A de C.V.