CÓDIGO: **12857** CLAVE: **COT-PPR**

Cortador de tubo de plástico, corte 3/4" (19 mm), TRUPER

- Cuchilla reversible de acero inoxidable
- Cuerpo de aluminio
- Apertura por sistema de resorte
- Cortes de precisión, limpios y libres de rebabas de PVC, CPVC, PP-R, PEX, POLY, PE y mangueras de goma
- Para cortes en tubo de pared delgada, se recomienda girar el tubo para facilitar el trabajo

Certificaciones y garantías

GARANTIA • WARRANTY 10 YEAR • AÑOS

Especificaciones

Capacidad máxima de corte	3/4" (19 mm)
Largo	21 cm
Peso	175 g
Empaque individual	Tarjeta plástica
Inner	4
Master	24
Pallet	1152

País de origen

Fabricado en China bajo las estrictas especificaciones de GRUPO TRUPER

D.R. © Truper S.A. de C.V. 2025 | Todos los derechos reservados.

Prohibida su reproducción o divulgación total o parcial así como su uso o aprovechamiento sin autorización escrita de Truper, S.A de C.V.

Imagenes complementarias

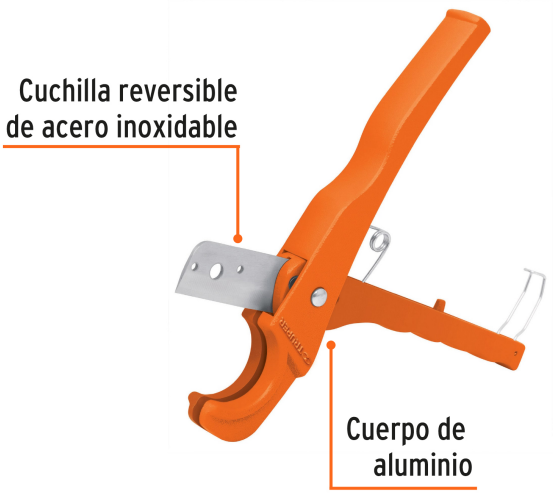

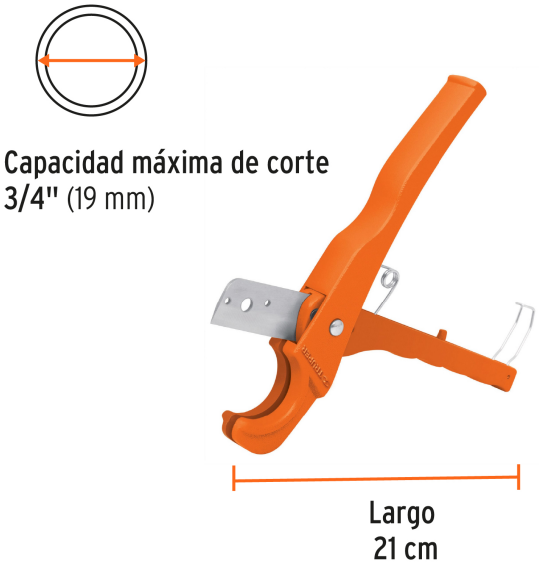

Para cortes de PVC, CPVC, PP-R, PEX, POLY, PE y mangueras de goma

Para cortes en tubo de pared delgada, gire el tubo para facilitar el trabajo

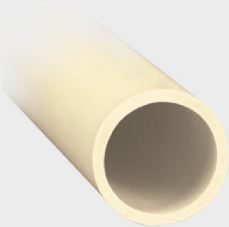

Corte con **cortador de tubo**

Corte con **segueta**

D.R. © Truper S.A. de C.V. 2025 | Todos los derechos reservados.

Prohibida su reproducción o divulgación total o parcial así como su uso o aprovechamiento sin autorización escrita de Truper, S.A de C.V.