CÓDIGO: **12868** CLAVE: **JAV-7**

Avellanador para tubo, ajustable de 3/16" a 5/8", TRUPER

- Yugo forjado en hierro
- Mariposas de ajuste
- Para materiales suaves como aluminio, latón y cobre
- Barra con ranuras maquinadas antideslizables
- Para tubos de 3/16", 1/4", 5/16", 3/8", 7/16", 1/2" y 5/8"

Aluminio

Latón

Cobre

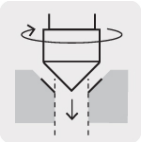
Para avellanados a 45°

Certificaciones y garantías

10 AÑOS DE GARANTÍA

Especificaciones

Capacidad	3/16", 1/4", 5/16", 3/8", 7/16", 1/2" y 5/8"
Peso	0.7 kg
Empaque individual	Tarjeta plástica
Inner	3
Master	24
Pallet	576

País de origen

Fabricado en China bajo las estrictas especificaciones de GRUPO TRUPER

© 2025 TRUPER, S.A. DE C.V. TODOS LOS DERECHOS RESERVADOS.
Los productos ilustrados y la información pueden cambiar sin previo aviso, como resultado de nuestros procesos de mejora continua.
Prohibida su reproducción o divulgación total o parcial así como su uso o aprovechamiento sin autorización escrita de Truper, S.A de C.V.

Imágenes complementarias

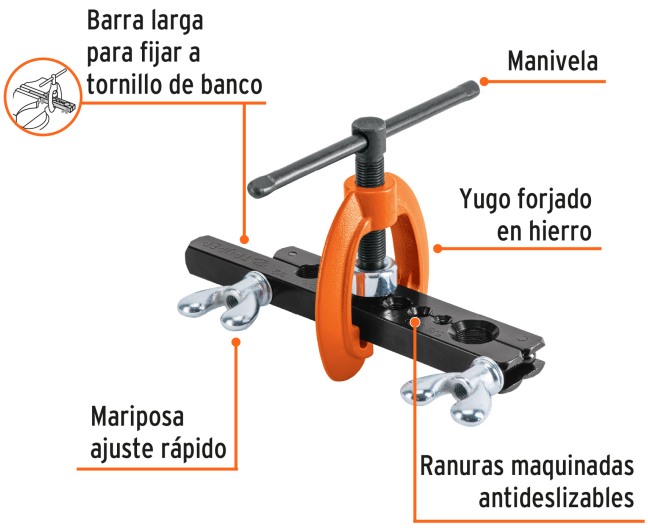

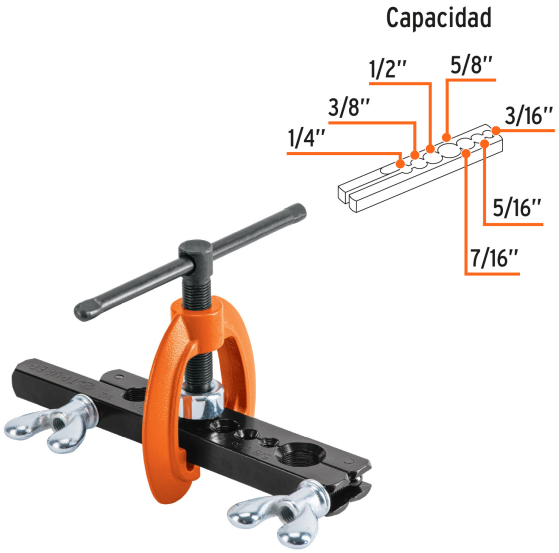

EMPAQUE INDIVIDUAL

Peso: 0.79 kg (1.7 lb)

EMPAQUE INNER

Contiene: 3 piezas

Peso: 2.5 kg (5.5 lb)

© 2025 TRUPER, S.A. DE C.V. TODOS LOS DERECHOS RESERVADOS.
Los productos ilustrados y la información pueden cambiar sin previo aviso, como resultado de nuestros procesos de mejora continua.
Prohibida su reproducción o divulgación total o parcial así como su uso o aprovechamiento sin autorización escrita de Truper, S.A de C.V.

Imágenes complementarias

EMPAQUE MASTER

Contiene: 8 inner (24 piezas)

Peso: 20.72 kg (45.7 lb)

© 2025 TRUPER, S.A. DE C.V. TODOS LOS DERECHOS RESERVADOS.
Los productos ilustrados y la información pueden cambiar sin previo aviso, como resultado de nuestros procesos de mejora continua.
Prohibida su reproducción o divulgación total o parcial así como su uso o aprovechamiento sin autorización escrita de Truper, S.A de C.V.