TRUPER

Producto mejorado

Disponible a partir del 4to. trimestre 2025

CÓDIGO: **12929** CLAVE: **CAZ-40**

Cortador de azulejo de 16" (40 cm), Truper

- Cuchillas con recubrimiento de titanio de 23 mm, 3X más resistente al desgaste
- Escuadra graduada para rápido ajuste de 6 ángulos de corte (-15°, 0°, 15°, 30°, 45° y 60°)
- Mango ergonómico antiderrapante
- Base de acero con almohadillas antiderrapantes
- Rieles de acero sólido para mayor resistencia
- Ideal para cortar cerámica y porcelanato

Cuchillas con recubrimiento de titanio

Certificaciones y garantías

10 AÑOS DE GARANTÍA

Especificaciones

Largo	60 cm
Longitud máxima de corte	16" (40 cm)
Capacidad de corte	5 - 12 mm espesor
Posiciones de ajuste	6
Peso	4.7 kg
Empaque individual	Caja
Inner	1
Master	4
Pallet	64

Datos de Empaque (Medidas y pesos aproximados)

Inner	**Medidas:** Alto: 12 cm (4 3/4") Ancho: 19.2 cm (7 1/2") Largo: 62 cm (24 1/2") **Peso:** 5.42 kg (11.95 lb)
Master	**Medidas:** Alto: 26.5 cm (10 1/2") Ancho: 40.8 cm (16") Largo: 63.8 cm (25") **Peso:** 22.24 kg (49.03 lb)

© 2025 TRUPER, S.A. DE C.V. TODOS LOS DERECHOS RESERVADOS.
Los productos ilustrados y la información pueden cambiar sin previo aviso, como resultado de nuestros procesos de mejora continua.
Prohibida su reproducción o divulgación total o parcial así como su uso o aprovechamiento sin autorización escrita de Truper, S.A de C.V.

País de origen

Fabricado en China bajo las estrictas especificaciones de GRUPO TRUPER

Refacciones y/o accesorios disponibles en catálogo (no incluidas)

Código	Clave	Descripción
11953	REP-CAZ-COR	Repuesto cortadores de azulejo, CAZ, corredera
11956	REP-CAZ-RIE	Repuesto rieles para cortadores de azulejo, CAZ, 2 pzas
12934	REP-CAZ-40/60	Blíster con 2 cuchillas para cortadores de azulejos Truper
12936	REP-CAZ-2	Blíster 2 cuchillas titanio p/cortadores de azulejos Truper

Imágenes complementarias

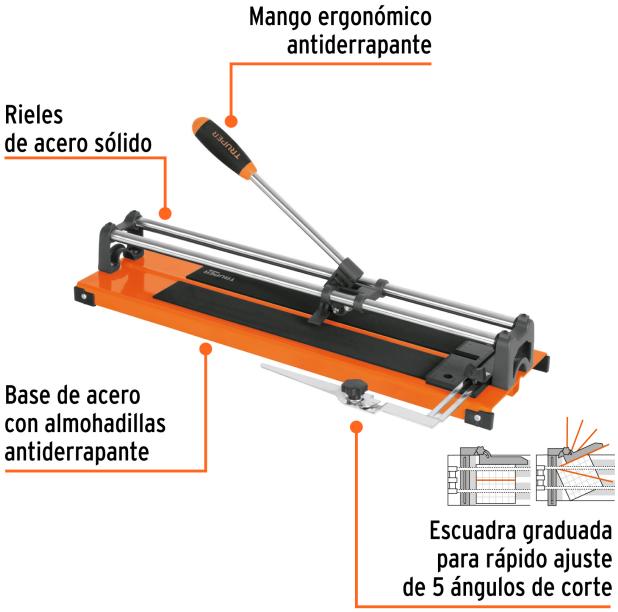

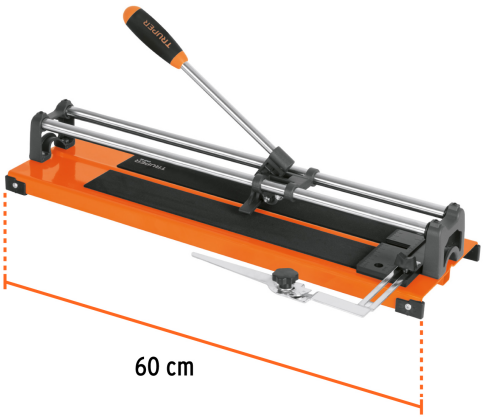

© 2025 TRUPER, S.A. DE C.V. TODOS LOS DERECHOS RESERVADOS.
Los productos ilustrados y la información pueden cambiar sin previo aviso, como resultado de nuestros procesos de mejora continua.
Prohibida su reproducción o divulgación total o parcial así como su uso o aprovechamiento sin autorización escrita de Truper, S.A de C.V.

Imágenes complementarias

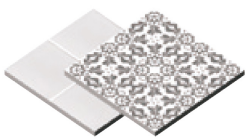

Cerámica

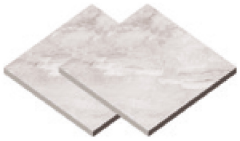

Porcelanato

EMPAQUE INDIVIDUAL

Peso: 5.42 kg (11.95 lb)

EMPAQUE MASTER

Contiene: 4 piezas

Peso: 22.24 kg (49.03 lb)

© 2025 TRUPER, S.A. DE C.V. TODOS LOS DERECHOS RESERVADOS.
Los productos ilustrados y la información pueden cambiar sin previo aviso, como resultado de nuestros procesos de mejora continua.
Prohibida su reproducción o divulgación total o parcial así como su uso o aprovechamiento sin autorización escrita de Truper, S.A de C.V.