CÓDIGO: **13136** CLAVE: **CHMA-4**

Chiflón 4" de latón maquinado para manguera, Truper

- Cuerpo de latón maquinado, 2X mayor resistencia al desgaste
- Ajustable de rocío a chorro
- Ideal para limpieza y jardinería

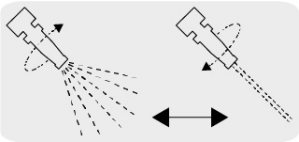

Sistema para rocio fino o riego a chorro

Certificaciones y garantías

Especificaciones

Entrada	3/4"
Largo	4" (10 cm)
Empaque individual	Tarjeta
Inner	6
Master	60
Pallet	4320

País de origen

Fabricado en China bajo las estrictas especificaciones de GRUPO TRUPER

© 2025 TRUPER, S.A. DE C.V. TODOS LOS DERECHOS RESERVADOS.
Los productos ilustrados y la información pueden cambiar sin previo aviso, como resultado de nuestros procesos de mejora continua.
Prohibida su reproducción o divulgación total o parcial así como su uso o aprovechamiento sin autorización escrita de Truper, S.A de C.V.

Imágenes complementarias

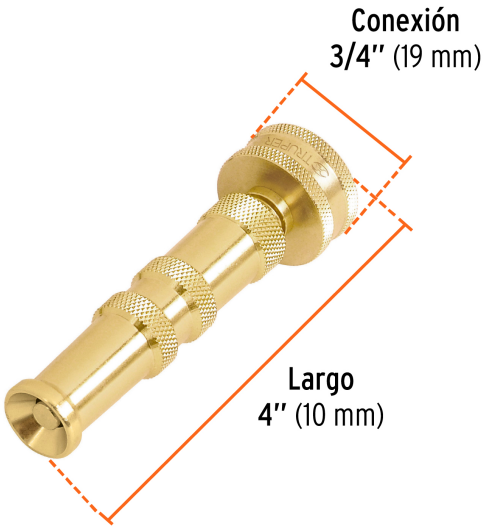

EMPAQUE INDIVIDUAL

Peso: 0.11 kg (0.2 lb)

EMPAQUE INNER

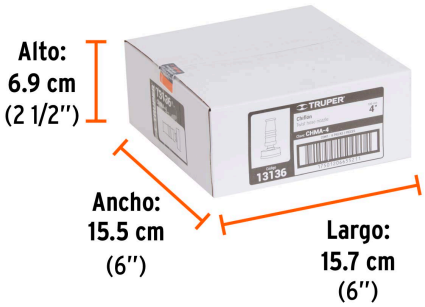

Contiene: 6 piezas

Peso: 0.74 kg (1.6 lb)

© 2025 TRUPER, S.A. DE C.V. TODOS LOS DERECHOS RESERVADOS.
Los productos ilustrados y la información pueden cambiar sin previo aviso, como resultado de nuestros procesos de mejora continua.
Prohibida su reproducción o divulgación total o parcial así como su uso o aprovechamiento sin autorización escrita de Truper, S.A de C.V.

Imágenes complementarias

EMPAQUE MASTER

Contiene: 10 inner (60 piezas)

Peso: 7.98 kg (17.6 lb)

© 2025 TRUPER, S.A. DE C.V. TODOS LOS DERECHOS RESERVADOS.
Los productos ilustrados y la información pueden cambiar sin previo aviso, como resultado de nuestros procesos de mejora continua.
Prohibida su reproducción o divulgación total o parcial así como su uso o aprovechamiento sin autorización escrita de Truper, S.A de C.V.