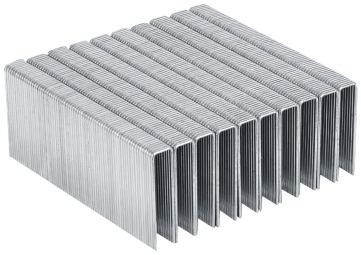

CÓDIGO: **13348** CLAVE: **GRANEU-7/16-45**

Caja con 1000 grapas corona 7/16" cal. 16, 45mm p/ENNE-160

- Fabricadas en acero
- Espesor de **1.6 mm**
- Corona de **7/16"**
- Para engrapadora neumática modelo ENNE-160 marca Truper®
- Compatibles con otras marcas del mercado

Certificaciones y garantías

- Garantizado contra defectos de fabricación o mano de obra. La garantía se puede hacer válida con cualquier distribuidor de TRUPER

Especificaciones

Largo de grapas	1 3/4" (45 mm)
Espesor (calibre) de grapa	1.6 mm (16)
Corona de grapa	7/16" (11 mm)
Empaque individual	Caja con 1000 piezas
Pallet	760
Inner	1
Master	5

País de origen

Fabricado en China bajo las estrictas especificaciones de GRUPO TRUPER

© 2025 TRUPER, S.A. DE C.V. TODOS LOS DERECHOS RESERVADOS.
Los productos ilustrados y la información pueden cambiar sin previo aviso, como resultado de nuestros procesos de mejora continua.
Prohibida su reproducción o divulgación total o parcial así como su uso o aprovechamiento sin autorización escrita de Truper, S.A de C.V.

Imágenes complementarias

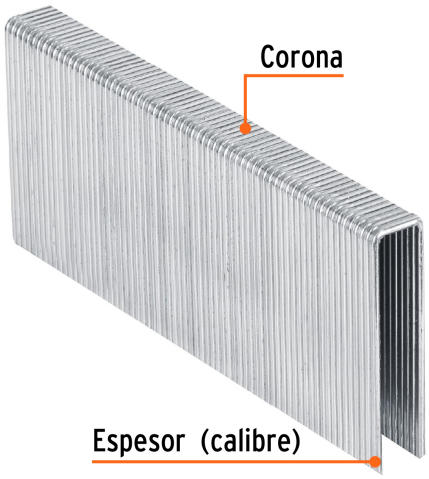

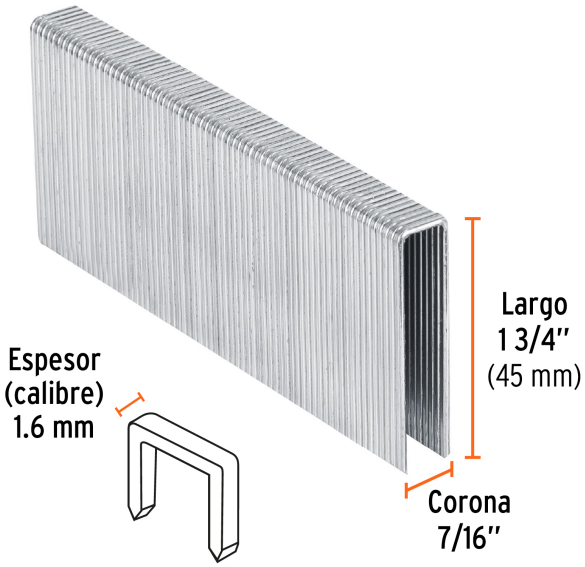

Para engrapadora neumática

ENNE-160

© 2025 TRUPER, S.A. DE C.V. TODOS LOS DERECHOS RESERVADOS.
Los productos ilustrados y la información pueden cambiar sin previo aviso, como resultado de nuestros procesos de mejora continua.
Prohibida su reproducción o divulgación total o parcial así como su uso o aprovechamiento sin autorización escrita de Truper, S.A de C.V.