CÓDIGO: **13976** CLAVE: **JPT-3/8X10**

Juego de 10 dados cuadro 3/8" punta torx, estuche metálico

- Fabricados en acero al cromo vanadio con acabado pulido espejo para fácil limpieza y resistente a la oxidación
- Sistema de sujeción Truper-Drive con puntas convexas que aseguran y aumentan el torque sin dañar tuercas ni cabezas de tornillo
- Medida marcada para fácil identificación
- Estuche metálico con broche

Certificaciones y garantías

10 AÑOS DE GARANTÍA

Especificaciones

Cuadro	3/8" (9.5 mm)
Empaque individual	Estuche
Inner	3
Master	12
Pallet	1008

País de origen

Fabricado en Taiwán bajo las estrictas especificaciones de GRUPO TRUPER

Incluye

10 Dados punta torx T-15, T-20, T-25, T-27, T-30, T-40, T-45, T-50, T-55 y T-60

© 2025 TRUPER, S.A. DE C.V. TODOS LOS DERECHOS RESERVADOS.
Los productos ilustrados y la información pueden cambiar sin previo aviso, como resultado de nuestros procesos de mejora continua.
Prohibida su reproducción o divulgación total o parcial así como su uso o aprovechamiento sin autorización escrita de Truper, S.A de C.V.

Imágenes complementarias

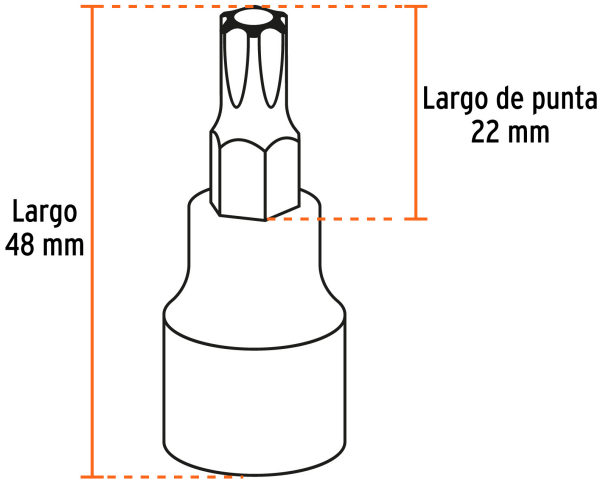

T-15
T-20
T-25
T-27
T-30
T-40
T-45
T-50
T-55
T-60

© 2025 TRUPER, S.A. DE C.V. TODOS LOS DERECHOS RESERVADOS.
Los productos ilustrados y la información pueden cambiar sin previo aviso, como resultado de nuestros procesos de mejora continua.
Prohibida su reproducción o divulgación total o parcial así como su uso o aprovechamiento sin autorización escrita de Truper, S.A de C.V.