CÓDIGO: **14528** CLAVE: **CO-RE-VA**

Compresor de resortes de válvulas, 166mm a 253mm

- Cuerpo de acero
- Permite remover e instalar resortes de válvulas en automóviles y camiones ligeros
- Para motores grandes

Certificaciones y garantías

10 AÑOS DE GARANTÍA

Especificaciones

Largo	39 cm
Ancho	30 cm
Apertura máxima	25 cm
Empaque individual	Bolsa
Inner	2
Master	8
Pallet	216

País de origen

Fabricado en Taiwán bajo las estrictas especificaciones de GRUPO TRUPER

© 2025 TRUPER, S.A. DE C.V. TODOS LOS DERECHOS RESERVADOS.
Los productos ilustrados y la información pueden cambiar sin previo aviso, como resultado de nuestros procesos de mejora continua.
Prohibida su reproducción o divulgación total o parcial así como su uso o aprovechamiento sin autorización escrita de Truper, S.A de C.V.

Imágenes complementarias

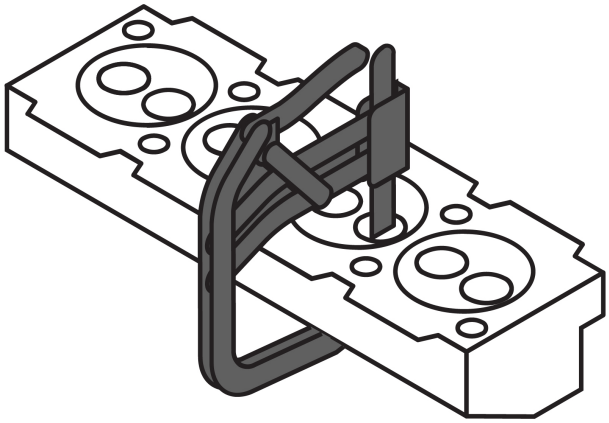

EMPAQUE INDIVIDUAL

Alto:
40.5 cm
(16")

Largo
37 cm
(14 1/2")

Peso: 3.13 kg (6.9 lb)

© 2025 TRUPER, S.A. DE C.V. TODOS LOS DERECHOS RESERVADOS.
Los productos ilustrados y la información pueden cambiar sin previo aviso, como resultado de nuestros procesos de mejora continua.
Prohibida su reproducción o divulgación total o parcial así como su uso o aprovechamiento sin autorización escrita de Truper, S.A de C.V.

Imágenes complementarias

EMPAQUE INNER

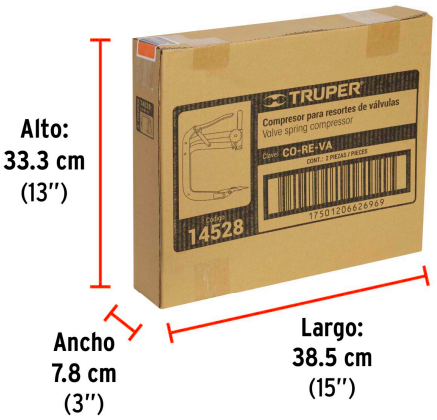

Contiene: 2 piezas

Peso: 6.56 kg (14.46 lb)

EMPAQUE MASTER

Contiene: 4 inner (8 piezas)

Peso: 26.92 kg (59.35 lb)

© 2025 TRUPER, S.A. DE C.V. TODOS LOS DERECHOS RESERVADOS.
Los productos ilustrados y la información pueden cambiar sin previo aviso, como resultado de nuestros procesos de mejora continua.
Prohibida su reproducción o divulgación total o parcial así como su uso o aprovechamiento sin autorización escrita de Truper, S.A de C.V.