TRUPER

CÓDIGO: **14635** CLAVE: **PRE-1/6**

Bomba presurizadora 1/6 HP, TRUPER

- Incrementa y mantiene la presión al detectar suministro de agua
- Bajo consumo de energía
- Compacta y silenciosa

Baja
Nivel de presión

Motor con bobinas de cobre
2x mayor durabilidad que las de aluminio

35 L/min
Flujo máximo

1/6 HP
Potencia

Certificaciones y garantías

- Cumple la norma: NOM-003-SCFI

2 AÑOS DE GARANTÍA

NOM · ANCE

Especificaciones

Tomas simultáneas de agua	2
Potencia	1/6 HP
Presión máxima	13 psi
Flujo máximo	35 L/min
Altura máxima	9 m
Material del embobinado de motor	Cobre
Material del impulsor	Polipropileno
Ciclo de trabajo	50 minutos de trabajo por 20 minutos de descanso. Máximo diario: 6 horas
Tensión / Frecuencia	127 V / 60 Hz
Temperatura máxima del líquido	80° C
Consumo	1 A
Velocidad	3,600 rpm
Grado de protección	IP44
Diámetro de Entrada / Salida	1/2" NPT
Clavija	Sí

© 2025 TRUPER, S.A. DE C.V. TODOS LOS DERECHOS RESERVADOS.
Los productos ilustrados y la información pueden cambiar sin previo aviso, como resultado de nuestros procesos de mejora continua.
Prohibida su reproducción o divulgación total o parcial así como su uso o aprovechamiento sin autorización escrita de Truper, S.A de C.V.

Especificaciones

Dimensiones (Base x Alto x Fondo)	11 x 23 x 14 cm
Peso	3 kg
Empaque individual	Caja
Pallet	288
Inner	1
Master	8

Datos de Empaque (Medidas y pesos aproximados)

Master	**Medidas:** Alto: 33 cm (13") Ancho: 24.5 cm (9 3/4") Largo: 40 cm (15 3/4") **Peso:** 23.96 kg (52.82 lb)
Empaque Individual	**Medidas:** Alto: 15.5 cm (6") Ancho: 11.4 cm (4 1/2") Largo: 19 cm (7 1/2") **Peso:** 2.94 kg (6.48 lb)

País de origen

Producto fabricado en China bajo las estrictas especificaciones de Truper

Incluye

Conexiones de entrada y salida de agua

Imágenes complementarias

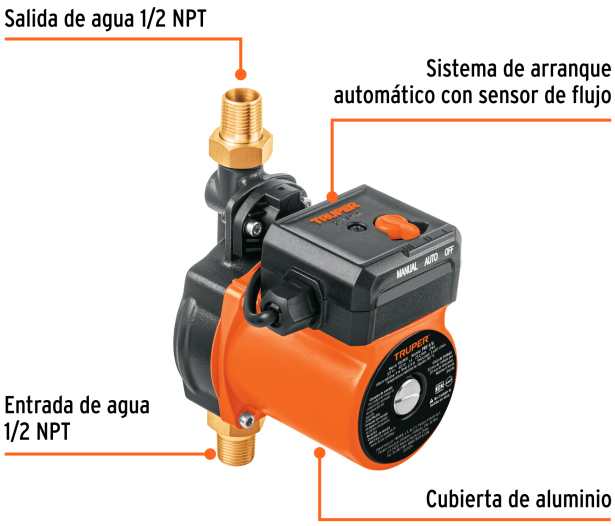

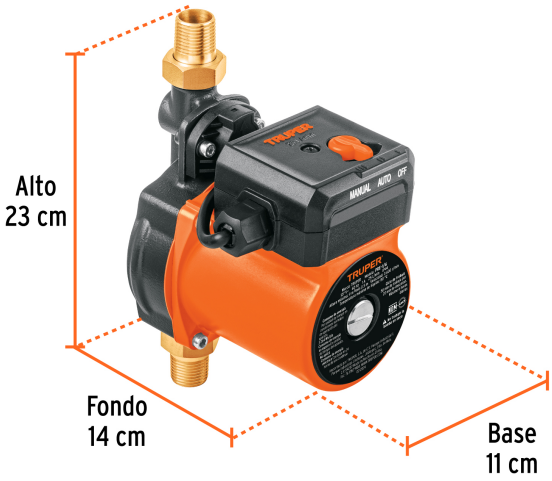

© 2025 TRUPER, S.A. DE C.V. TODOS LOS DERECHOS RESERVADOS.
Los productos ilustrados y la información pueden cambiar sin previo aviso, como resultado de nuestros procesos de mejora continua.
Prohibida su reproducción o divulgación total o parcial así como su uso o aprovechamiento sin autorización escrita de Truper, S.A de C.V.

Imágenes complementarias

EMPAQUE INDIVIDUAL

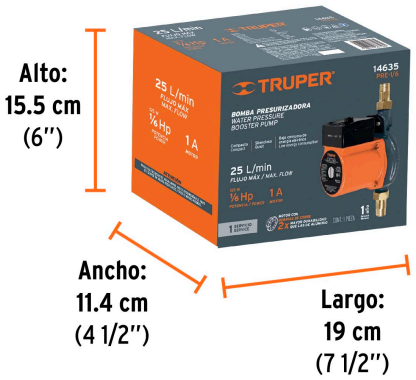

Peso: 2.94 kg (6.48 lb)

EMPAQUE MASTER

Contiene: 8 piezas

Peso: 23.96 kg (52.82 lb)

CURVA DE RENDIMIENTO

Para una mejor selección de acuerdo con las necesidades del usuario, se compara el rendimiento entre altura y flujo que brinda cada uno de los modelos.

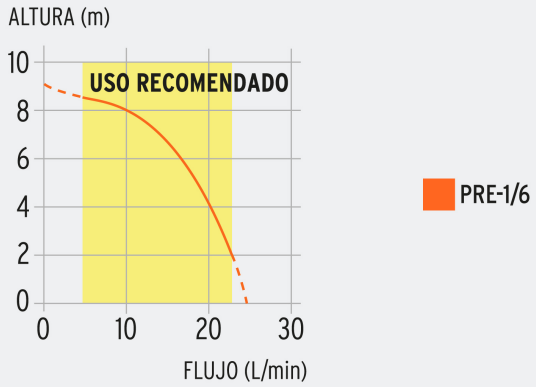

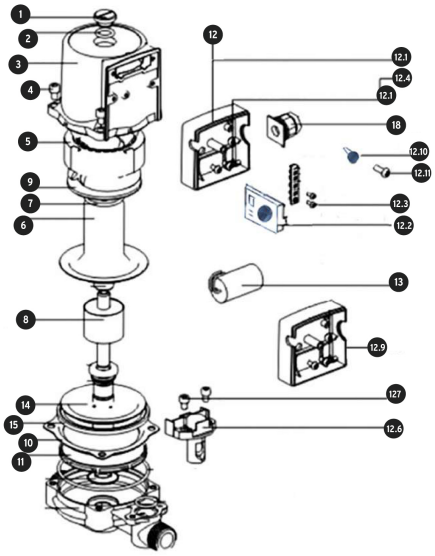

© 2025 TRUPER, S.A. DE C.V. TODOS LOS DERECHOS RESERVADOS.
Los productos ilustrados y la información pueden cambiar sin previo aviso, como resultado de nuestros procesos de mejora continua.
Prohibida su reproducción o divulgación total o parcial así como su uso o aprovechamiento sin autorización escrita de Truper, S.A de C.V.

Imágenes complementarias

© 2025 TRUPER, S.A. DE C.V. TODOS LOS DERECHOS RESERVADOS.
Los productos ilustrados y la información pueden cambiar sin previo aviso, como resultado de nuestros procesos de mejora continua.
Prohibida su reproducción o divulgación total o parcial así como su uso o aprovechamiento sin autorización escrita de Truper, S.A de C.V.