CÓDIGO: **14947** CLAVE: **GAPA-300**

Gato hidráulico de patín 3t, 57 movimientos, maletín, Truper

- Cuerpo de acero
- **Tornillo de extensión ajustable**
- Ruedas giratorias para fácil manejo
- Válvula de seguridad que evita la sobrecarga
- Maneral que controla el levantamiento y descenso

Certificaciones y garantías

1 AÑO DE GARANTÍA

Especificaciones

Movimientos	57 (Nota: calculados sin carga)
Capacidad de carga	3 t
Altura máxima	54 cm (21 1/4")
Altura mínima	19 cm (7 1/2")
Largo del gato	64 cm (25")
Peso neto	19 kg (41 lb)
Empaque individual	Caja
Inner	1
Pallet	25

País de origen

Fabricado en China bajo las estrictas especificaciones de GRUPO TRUPER

© 2025 TRUPER, S.A. DE C.V. TODOS LOS DERECHOS RESERVADOS.
Los productos ilustrados y la información pueden cambiar sin previo aviso, como resultado de nuestros procesos de mejora continua.
Prohibida su reproducción o divulgación total o parcial así como su uso o aprovechamiento sin autorización escrita de Truper, S.A de C.V.

Imágenes complementarias

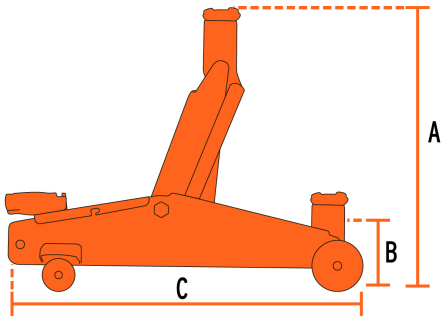

A) Altura máxima	54 cm (21 1/4")
B) Altura mínima	19 cm (7 1/2")
C) Largo del gato	64 cm (25")

© 2025 TRUPER, S.A. DE C.V. TODOS LOS DERECHOS RESERVADOS.
Los productos ilustrados y la información pueden cambiar sin previo aviso, como resultado de nuestros procesos de mejora continua.
Prohibida su reproducción o divulgación total o parcial así como su uso o aprovechamiento sin autorización escrita de Truper, S.A de C.V.