CÓDIGO: **15590** CLAVE: **LL-2008**

Llave combinada extralarga 1/4" x 125 mm de largo, Expert

- Fabricada en acero al cromo vanadio 2X más resistente al desgaste que las de acero al carbono
- Muesca hexagonal, que minimiza el esfuerzo ofreciendo mayor contacto evitando el desgaste en tornillería
- Extremo con inclinación de 15° para lugares de difícil acceso
- Medida marcada para fácil identificación

Pulido espejo para fácil limpieza

Muesca hexagonal

Puntas para tuercas hexagonales y cuadradas

Certificaciones y garantías

- Excede en promedio un 80% la norma en torque ASME B107.100
- Garantizado contra defectos de fabricación o mano de obra. La garantía se puede hacer válida con cualquier distribuidor de TRUPER

Especificaciones

Medida	1/4"
Largo	125 mm
Empaque individual	Tarjeta plástica
Inner	6
Master	72
Pallet	11232

País de origen

Fabricado en China bajo las estrictas especificaciones de GRUPO TRUPER

© 2025 TRUPER, S.A. DE C.V. TODOS LOS DERECHOS RESERVADOS.
Los productos ilustrados y la información pueden cambiar sin previo aviso, como resultado de nuestros procesos de mejora continua.
Prohibida su reproducción o divulgación total o parcial así como su uso o aprovechamiento sin autorización escrita de Truper, S.A de C.V.

Imágenes complementarias

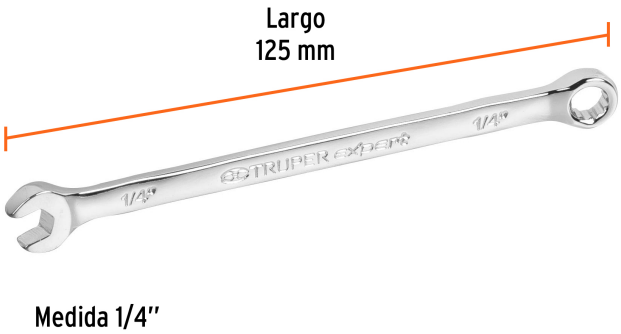

© 2025 TRUPER, S.A. DE C.V. TODOS LOS DERECHOS RESERVADOS.
Los productos ilustrados y la información pueden cambiar sin previo aviso, como resultado de nuestros procesos de mejora continua.
Prohibida su reproducción o divulgación total o parcial así como su uso o aprovechamiento sin autorización escrita de Truper, S.A de C.V.