CÓDIGO: **16560** CLAVE: **LL-BRO-1/2**

Llave para broquero de 1/2", TRUPER

- Fabricada en acero para una mayor durabilidad
- Acabado en cromo para evitar la oxidación
- Funciona para la mayoría de los taladros y rotomartillos comerciales de 1/2"

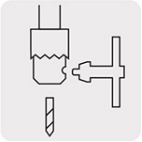

Certificaciones y garantías

Especificaciones

Largo	80 mm
Ancho	41 mm
Peso	41 g
Empaque individual	Blíster
Inner	6
Master	24
Pallet	5040

Datos de Empaque (Medidas y pesos aproximados)

Empaque Individual	**Medidas:** Alto: 13.5 cm (5 1/4") Ancho: 1.9 cm (3/4") Largo: 7 cm (2 3/4") **Peso:** 0.05 kg (0.11 lb)
Inner	**Medidas:** Alto: 15 cm (6") Ancho: 7.2 cm (2 3/4") Largo: 8.2 cm (3 1/4") **Peso:** 0.34 kg (0.75 lb)
Master	**Medidas:** Alto: 16 cm (6 1/4") Ancho: 15.6 cm (6 1/4") Largo: 17.7 cm (7") **Peso:** 1.56 kg (3.44 lb)

D.R. © Truper S.A. de C.V. 2025 | Todos los derechos reservados.

Prohibida su reproducción o divulgación total o parcial así como su uso o aprovechamiento sin autorización escrita de Truper, S.A de C.V.

País de origen

Fabricado en China bajo las estrictas especificaciones de GRUPO TRUPER

Imágenes complementarias

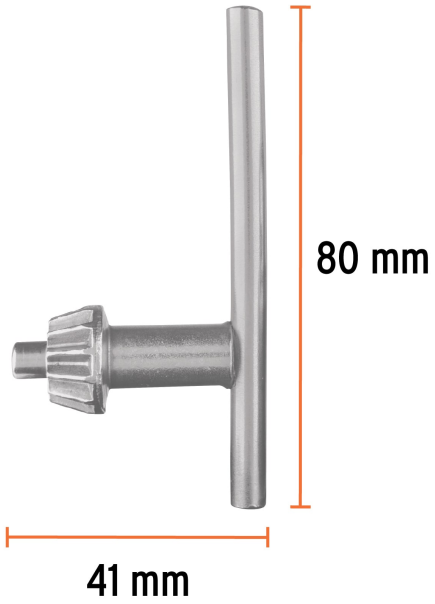

EMPAQUE INDIVIDUAL

Peso: 0.05 kg (0.11 lb)

EMPAQUE INNER

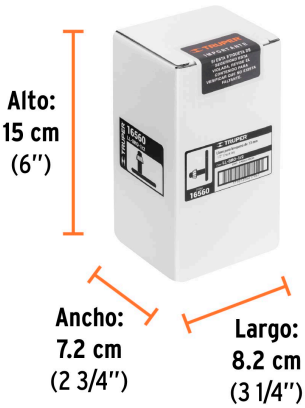

Contiene: 6 piezas

Peso: 0.34 kg (0.75 lb)

D.R. © Truper S.A. de C.V. 2025 | Todos los derechos reservados.

Prohibida su reproducción o divulgación total o parcial así como su uso o aprovechamiento sin autorización escrita de Truper, S.A de C.V.

Imágenes complementarias

EMPAQUE MASTER

Contiene: 4 inner (24 piezas)

Peso: 1.56 kg (3.44 lb)

D.R. © Truper S.A. de C.V. 2025 | Todos los derechos reservados.

Prohibida su reproducción o divulgación total o parcial así como su uso o aprovechamiento sin autorización escrita de Truper, S.A de C.V.