CÓDIGO: **18275** CLAVE: **GRANEU-1/4-28**

Caja con 5000 grapas corona 1/4" calibre 18, 28mm p/ENNE-120

- Fabricadas en acero
- Espesor de **1.2 mm**
- Corona de **1/4"**
- Para engrapadora modelo ENNE-120 marca Truper®
- Compatibles con otras marcas del mercado

Certificaciones y garantías

- Garantizado contra defectos de fabricación o mano de obra. La garantía se puede hacer válida con cualquier distribuidor de TRUPER

Especificaciones

Largo de grapas	1 1/8" (28 mm)
Espesor (calibre) de grapa	1.2 mm (18)
Corona de grapa	1/4" (6.3 mm)
Empaque individual	Caja con 5000 grapas
Inner	1
Master	5
Pallet	405

Datos de Empaque (Medidas y pesos aproximados)

Empaque Individual	**Medidas:** Alto: 6 cm (2 1/4") Ancho: 9.2 cm (3 3/4") Largo: 12.7 cm (5") **Peso:** 2.34 kg (5.16 lb)
Master	**Medidas:** Alto: 14.4 cm (5 3/4") Ancho: 11 cm (4 1/4") Largo: 32 cm (12 1/2") **Peso:** 11.94 kg (26.32 lb)

© 2025 TRUPER, S.A. DE C.V. TODOS LOS DERECHOS RESERVADOS.
Los productos ilustrados y la información pueden cambiar sin previo aviso, como resultado de nuestros procesos de mejora continua.
Prohibida su reproducción o divulgación total o parcial así como su uso o aprovechamiento sin autorización escrita de Truper, S.A de C.V.

País de origen

Fabricado en China bajo las estrictas especificaciones de GRUPO TRUPER

Imágenes complementarias

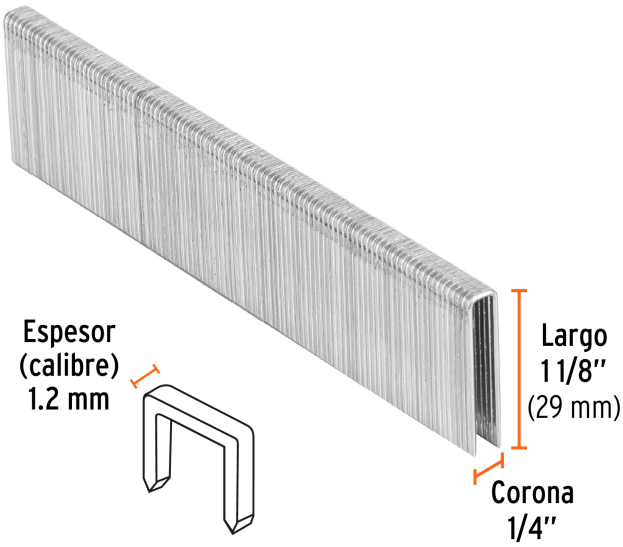

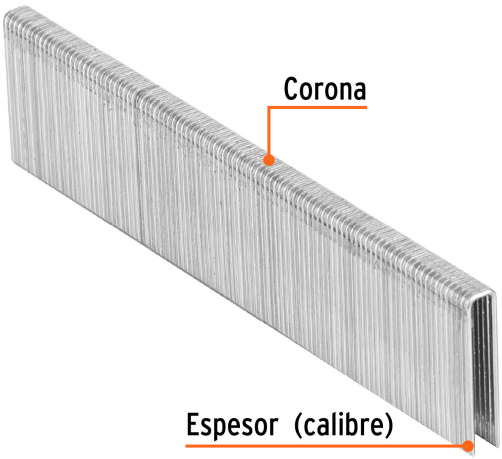

Para engrapadora neumática

ENNE-120

EMPAQUE INDIVIDUAL

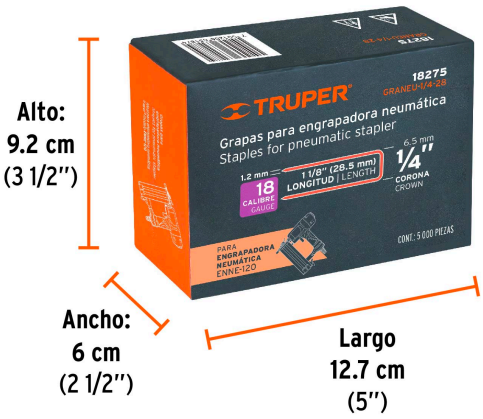

Peso: 2.34 kg (5.16 lb)

© 2025 TRUPER, S.A. DE C.V. TODOS LOS DERECHOS RESERVADOS.
Los productos ilustrados y la información pueden cambiar sin previo aviso, como resultado de nuestros procesos de mejora continua.
Prohibida su reproducción o divulgación total o parcial así como su uso o aprovechamiento sin autorización escrita de Truper, S.A de C.V.

Imágenes complementarias

EMPAQUE MASTER

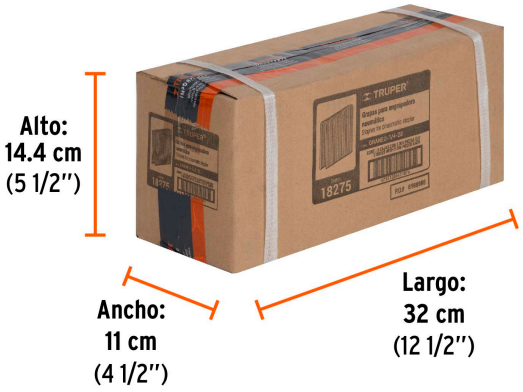

Contiene: 5 piezas

Peso: 11.94 kg (26.32 lb)

© 2025 TRUPER, S.A. DE C.V. TODOS LOS DERECHOS RESERVADOS.
Los productos ilustrados y la información pueden cambiar sin previo aviso, como resultado de nuestros procesos de mejora continua.
Prohibida su reproducción o divulgación total o parcial así como su uso o aprovechamiento sin autorización escrita de Truper, S.A de C.V.