CÓDIGO: **19710** CLAVE: **MA-16F**

Martillo 16 oz uña curva, mango fibra de vidrio, Truper

- Cabeza forjada en acero, cara totalmente pulida y alojamiento imantado para clavos
- Mango de fibra de vidrio con Grip antiderrapante de doble inyección que reduce vibraciones
- Ideal para clavar o extraer clavos

Alojamiento imantado para clavos

Certificaciones y garantías

- Excede la norma: ASME B107.400
- Garantizado contra defectos de fabricación o mano de obra. La garantía se puede hacer válida con cualquier distribuidor de TRUPER

Especificaciones

Cabeza	16 oz
Cara	1 1/8"
Tipo de mango	13" (33 cm)
Tipo de uña	Curva
Inner	4
Master	32
Pallet	1152

País de origen

Fabricado en China bajo las estrictas especificaciones de GRUPO TRUPER

© 2025 TRUPER, S.A. DE C.V. TODOS LOS DERECHOS RESERVADOS.
Los productos ilustrados y la información pueden cambiar sin previo aviso, como resultado de nuestros procesos de mejora continua.
Prohibida su reproducción o divulgación total o parcial así como su uso o aprovechamiento sin autorización escrita de Truper, S.A de C.V.

Imágenes complementarias

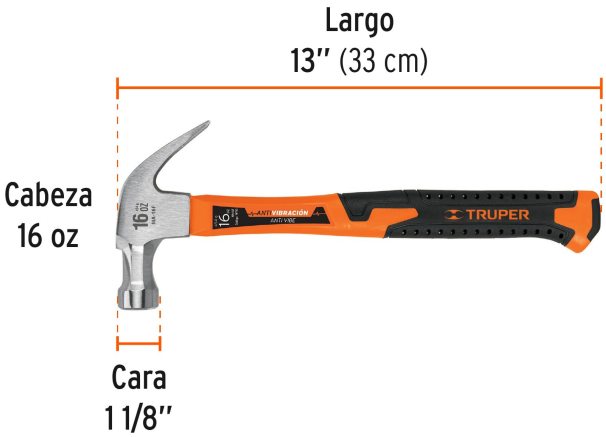

© 2025 TRUPER, S.A. DE C.V. TODOS LOS DERECHOS RESERVADOS.
Los productos ilustrados y la información pueden cambiar sin previo aviso, como resultado de nuestros procesos de mejora continua.
Prohibida su reproducción o divulgación total o parcial así como su uso o aprovechamiento sin autorización escrita de Truper, S.A de C.V.