CÓDIGO: **20072** CLAVE: **ASVE-11X**

# Aspersor plástico 11" dos vías estaca metálica verde, PRETUL

- Cabeza y conector fabricados en ABS
- Estaca metálica
- Clip de límite de riego

## Certificaciones y garantías

1 AÑO DE GARANTÍA

## Especificaciones

| | |
|---|---|
| **Presión de trabajo** | 10 a 50 psi |
| **Entrada de agua** | 3/4" |
| **Conexión estaca - aspersor** | 1/2" |
| **Estaca** | 20 cm |
| **Vías** | 2, conexión en serie |
| **Empaque individual** | Tarjeta |
| **Pallet** | 864 |
| **Inner** | 6 |
| **Master** | 72 |

## País de origen

**Fabricado en China bajo las estrictas especificaciones de GRUPO TRUPER**

© 2025 TRUPER, S.A. DE C.V. TODOS LOS DERECHOS RESERVADOS.
**Los productos ilustrados y la información pueden cambiar sin previo aviso, como resultado de nuestros procesos de mejora continua.**
Prohibida su reproducción o divulgación total o parcial así como su uso o aprovechamiento sin autorización escrita de Truper, S.A de C.V.

## Imágenes complementarias

Presión de trabajo: **10 a 50 psi**
Conexión estaca - aspersor: **1/2"**

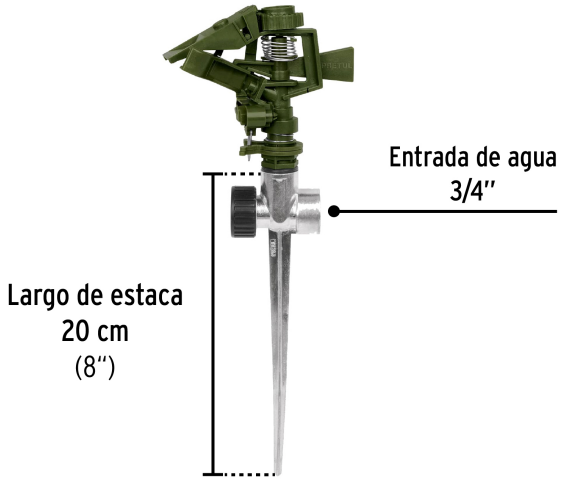


**Área de riego**

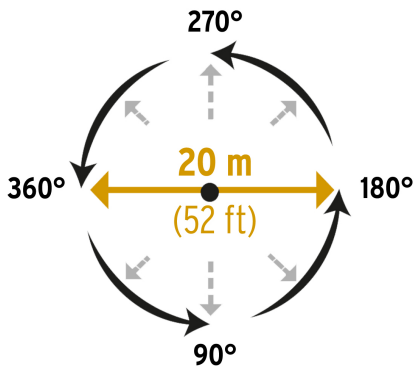


### EMPAQUE INDIVIDUAL

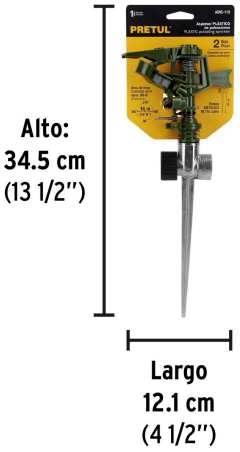


**Peso:** 0.15kg (0.33 lb)

### EMPAQUE INNER

**Contiene:** 6 piezas

**Peso:** 0.96 kg (2.12 lb)

© 2025 TRUPER, S.A. DE C.V. TODOS LOS DERECHOS RESERVADOS.
**Los productos ilustrados y la información pueden cambiar sin previo aviso, como resultado de nuestros procesos de mejora continua.**
Prohibida su reproducción o divulgación total o parcial así como su uso o aprovechamiento sin autorización escrita de Truper, S.A de C.V.

## Imágenes complementarias

### EMPAQUE MASTER

**Contiene:** 12 inner (72 piezas)

**Peso:** 12.78 kg (28.14 lb)

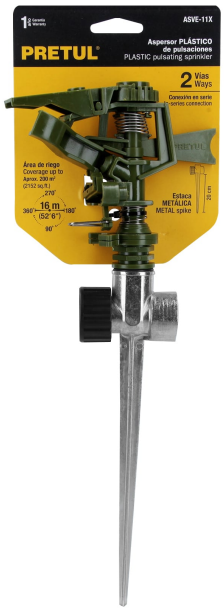


© 2025 TRUPER, S.A. DE C.V. TODOS LOS DERECHOS RESERVADOS.
**Los productos ilustrados y la información pueden cambiar sin previo aviso, como resultado de nuestros procesos de mejora continua.**
Prohibida su reproducción o divulgación total o parcial así como su uso o aprovechamiento sin autorización escrita de Truper, S.A de C.V.