CÓDIGO: **28242** CLAVE: **ESM-3P**

Escuadra magnética para soldar de 3", carga 10 kg, PRETUL

- Ideal para mantener objetos en su lugar para soldar, alinear, marcar, ensamblar, medir, montar e instalar
- Protector de pilopropileno
- Para sujetar piezas en ángulos de 45°, 90° y 135°

Trabajos a 45° y 135°

Certificaciones y garantías

Especificaciones

Capacidad de carga	10 kg (22 lb)
Medida	3" (8 cm)
Dimensiones (Largo x Ancho)	12 cm x 1.5 cm
Peso	290 g
Empaque individual	Blíster
Inner	6
Master	36
Pallet	2592

País de origen

Fabricado en China bajo las estrictas especificaciones de GRUPO TRUPER

© 2025 TRUPER, S.A. DE C.V. TODOS LOS DERECHOS RESERVADOS.
Los productos ilustrados y la información pueden cambiar sin previo aviso, como resultado de nuestros procesos de mejora continua.
Prohibida su reproducción o divulgación total o parcial así como su uso o aprovechamiento sin autorización escrita de Truper, S.A de C.V.

Imágenes complementarias

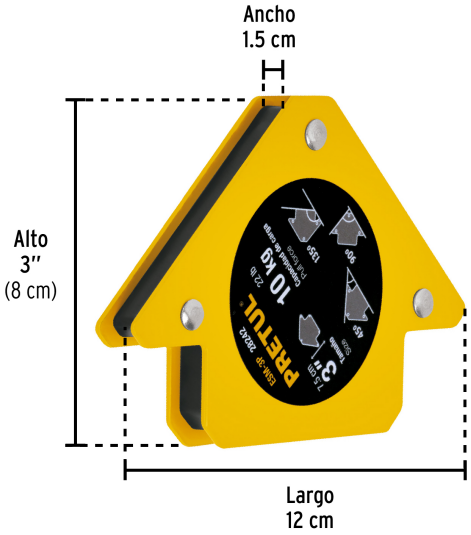

Para posicionar metales en ángulos de 90º, 45º y 135º

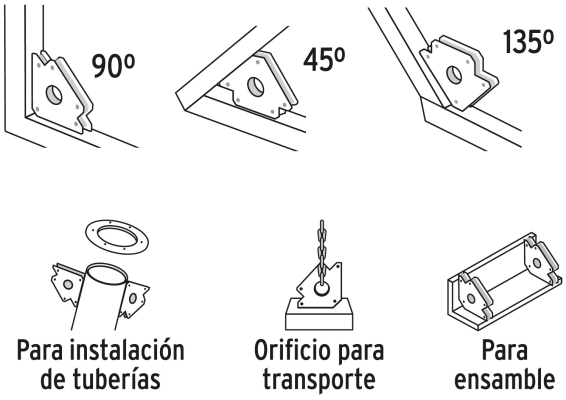

© 2025 TRUPER, S.A. DE C.V. TODOS LOS DERECHOS RESERVADOS.
Los productos ilustrados y la información pueden cambiar sin previo aviso, como resultado de nuestros procesos de mejora continua.
Prohibida su reproducción o divulgación total o parcial así como su uso o aprovechamiento sin autorización escrita de Truper, S.A de C.V.