CÓDIGO: **41035** CLAVE: **EESQ-3-1/2**

Bolsa con 24 escuadras esquineras 3-1/2" x 3-1/2", FIERO

- Fabricada en acero galvanizado, resistente a la corrosión
- Barrenos para una mejor fijación
- Con refuerzo angular
- Ideal para sostener objetos o reforzar esquineros

Certificaciones y garantías

- Garantizado contra defectos de fabricación o mano de obra. La garantía se puede hacer válida con cualquier distribuidor de TRUPER

Especificaciones

Largo	3-1/2" (90 mm)
Ancho	3/4" (19 mm)
Espesor	1.8 mm
Número de barrenos	4
Número de piezas	24
Empaque individual	Bolsa
Inner	6
Master	24
Pallet	960

País de origen

Fabricado en China bajo las estrictas especificaciones de GRUPO TRUPER

© 2025 TRUPER, S.A. DE C.V. TODOS LOS DERECHOS RESERVADOS.
Los productos ilustrados y la información pueden cambiar sin previo aviso, como resultado de nuestros procesos de mejora continua.
Prohibida su reproducción o divulgación total o parcial así como su uso o aprovechamiento sin autorización escrita de Truper, S.A de C.V.

Imágenes complementarias

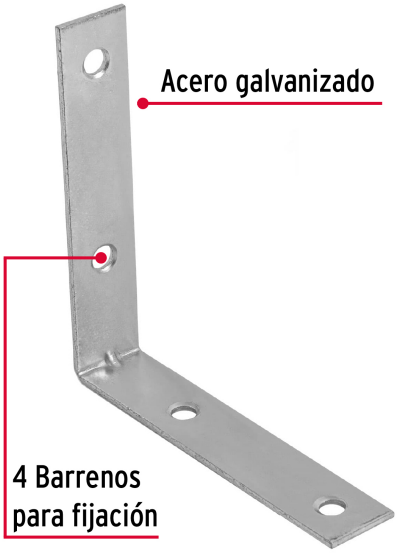

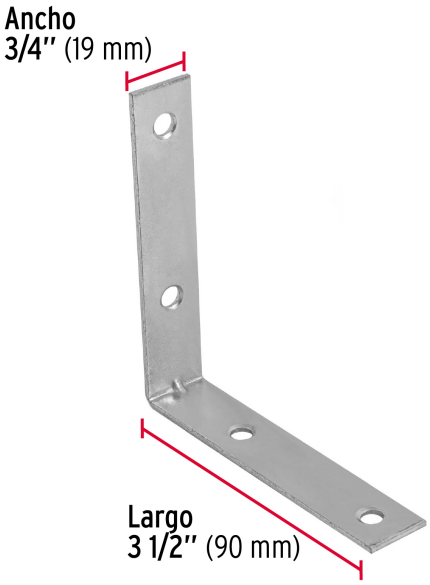

© 2025 TRUPER, S.A. DE C.V. TODOS LOS DERECHOS RESERVADOS.
Los productos ilustrados y la información pueden cambiar sin previo aviso, como resultado de nuestros procesos de mejora continua.
Prohibida su reproducción o divulgación total o parcial así como su uso o aprovechamiento sin autorización escrita de Truper, S.A de C.V.