HERMEX

CÓDIGO: **43184** CLAVE: **BID-306**

Bisagra de doble acción 3" acero negro, HERMEX

- Fabricada en acero con acabado negro, resistente a la corrosión
- Para puertas abatibles
- Resorte de doble acción que permite que la puerta abra en ambas direcciones
- Asegura el cierre de la puerta después del paso

Incluye tornillería

Certificaciones y garantías

Especificaciones

Acabado	Negro
Medida	3" (75 mm)
Número de orificios	6
Empaque individual	Caja
Pallet	1296
Inner	3
Master	36

País de origen

Fabricado en China bajo las estrictas especificaciones de GRUPO TRUPER

© 2025 TRUPER, S.A. DE C.V. TODOS LOS DERECHOS RESERVADOS.
Los productos ilustrados y la información pueden cambiar sin previo aviso, como resultado de nuestros procesos de mejora continua.
Prohibida su reproducción o divulgación total o parcial así como su uso o aprovechamiento sin autorización escrita de Truper, S.A de C.V.

Imágenes complementarias

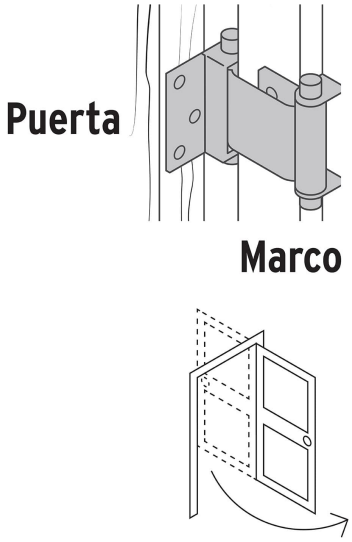

EMPAQUE INDIVIDUAL

Peso: 0.56 kg (1.2 lb)

© 2025 TRUPER, S.A. DE C.V. TODOS LOS DERECHOS RESERVADOS.
Los productos ilustrados y la información pueden cambiar sin previo aviso, como resultado de nuestros procesos de mejora continua.
Prohibida su reproducción o divulgación total o parcial así como su uso o aprovechamiento sin autorización escrita de Truper, S.A de C.V.

Imágenes complementarias

EMPAQUE INNER

Contiene: 3 piezas

Peso: 1.74 kg (3.8 lb)

EMPAQUE MASTER

Contiene: 12 inner (36 piezas)

Peso: 21.42 kg (47.2 lb)

© 2025 TRUPER, S.A. DE C.V. TODOS LOS DERECHOS RESERVADOS.
Los productos ilustrados y la información pueden cambiar sin previo aviso, como resultado de nuestros procesos de mejora continua.
Prohibida su reproducción o divulgación total o parcial así como su uso o aprovechamiento sin autorización escrita de Truper, S.A de C.V.