HERMEX

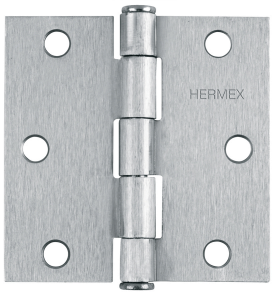

CÓDIGO: **43261** CLAVE: **BC-303P**

Bisagra cuadrada 3", satinado, cabeza plana, HERMEX

- Fabricada en acero con acabado satinado
- Perno suelto con cabeza plana
- 30% Mayor espesor que las marcas tradicionales
- Para uso en carpintería y en la industria mueblera

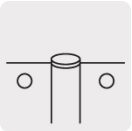

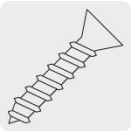

Certificaciones y garantías

- Garantizado contra defectos de fabricación o mano de obra. La garantía se puede hacer válida con cualquier distribuidor de TRUPER

Especificaciones

Medida	3" (75 mm)
Espesor	2 mm
Número de orificios	6
Empaque individual	Caja
Inner	20
Master	160
Pallet	7680

País de origen

Fabricado en China bajo las estrictas especificaciones de GRUPO TRUPER

© 2026 TRUPER, S.A. DE C.V. TODOS LOS DERECHOS RESERVADOS.
Los productos ilustrados y la información pueden cambiar sin previo aviso, como resultado de nuestros procesos de mejora continua.
Prohibida su reproducción o divulgación total o parcial así como su uso o aprovechamiento sin autorización escrita de Truper, S.A. de C.V.

Imágenes complementarias

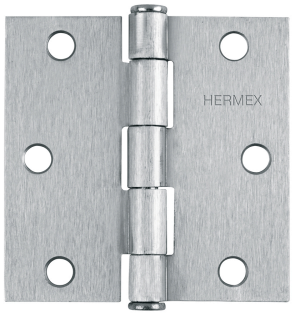

© 2026 TRUPER, S.A. DE C.V. TODOS LOS DERECHOS RESERVADOS.
Los productos ilustrados y la información pueden cambiar sin previo aviso, como resultado de nuestros procesos de mejora continua.
Prohibida su reproducción o divulgación total o parcial así como su uso o aprovechamiento sin autorización escrita de Truper, S.A. de C.V.

Imágenes complementarias

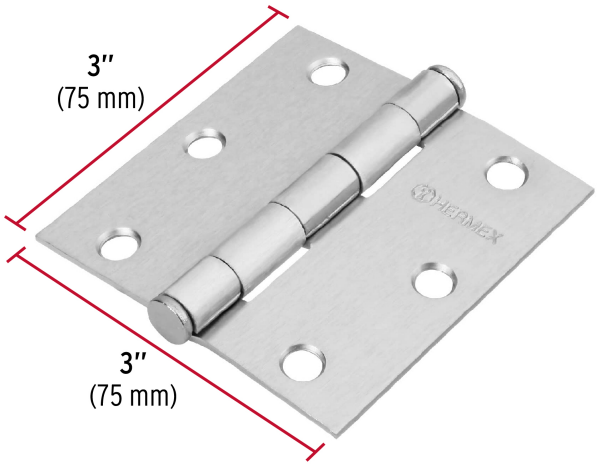

EMPAQUE INNER

Contiene: 20 piezas

Peso: 2.53 kg (5.6 lb)

EMPAQUE MASTER

Contiene: 8 inner (160 piezas)

Peso: 20.54 kg (45.3 lb)

© 2026 TRUPER, S.A. DE C.V. TODOS LOS DERECHOS RESERVADOS.
Los productos ilustrados y la información pueden cambiar sin previo aviso, como resultado de nuestros procesos de mejora continua.
Prohibida su reproducción o divulgación total o parcial así como su uso o aprovechamiento sin autorización escrita de Truper, S.A. de C.V.