CÓDIGO: **43462** CLAVE: **CEPO-31B**

Cerradura tipo esfera para baño, cromo mate, HERMEX

- Cerrojo con botón de emergencia al exterior y botón de seguridad al interior
- Mecanismo cilíndrico con cilindro de latón sólido
- Perilla y escudo de acero inoxidable, acabado cromo mate
- Para colocación en puertas con espesor de 1-1/4" a 1-3/4" (32 a 45 mm)

Baño

400,000 CICLOS Cierre y apertura

Certificaciones y garantías

- Garantizado contra defectos de fabricación o mano de obra. La garantía se puede hacer válida con cualquier distribuidor de TRUPER

25 AÑOS DE GARANTÍA

Especificaciones

Función (instalación)	Baño
Acabado	Cromo mate
Perilla	Acero inoxidable
Escudo	Acero inoxidable
Ciclos (cierre y apertura)	400 000
Espesor de puerta	1-1/4" a 1-3/4" (32 a 45 mm)
Backset (Distancia al centro)	60 mm
Dimensiones (diámetro de chapetón x largo)	65 x 170 mm
Dimensiones de perilla (largo x diámetro)	37.5 x 51 mm
Empaque individual	Blíster
Inner	3
Master	12
Pallet	384

© 2025 TRUPER, S.A. DE C.V. TODOS LOS DERECHOS RESERVADOS.
Los productos ilustrados y la información pueden cambiar sin previo aviso, como resultado de nuestros procesos de mejora continua.
Prohibida su reproducción o divulgación total o parcial así como su uso o aprovechamiento sin autorización escrita de Truper, S.A de C.V.

País de origen

Fabricado en China bajo las estrictas especificaciones de GRUPO TRUPER

Incluye

- Picaporte
- Contra
- Tornillería para su instalación
- Plantilla

Imágenes complementarias

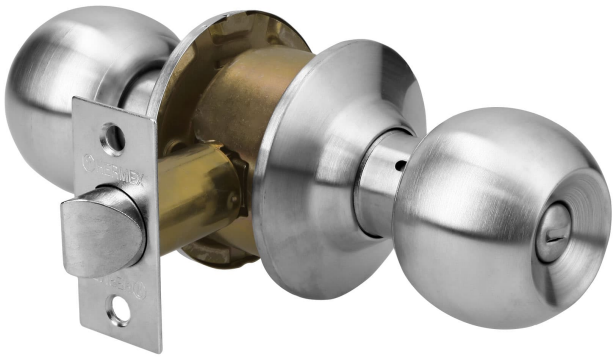

Mecanismo cilíndrico

Baño

La perilla exterior se bloquea presionando el botón de la perilla interior.
En caso de emergencia, girar el botón exterior con una moneda o desarmador.

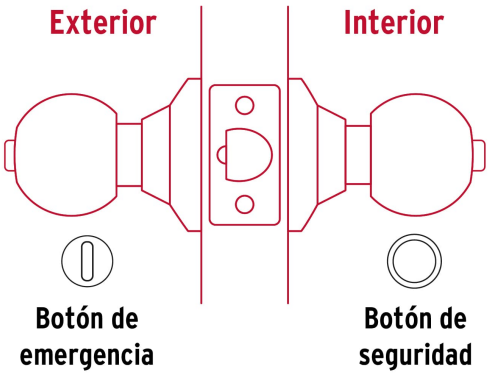

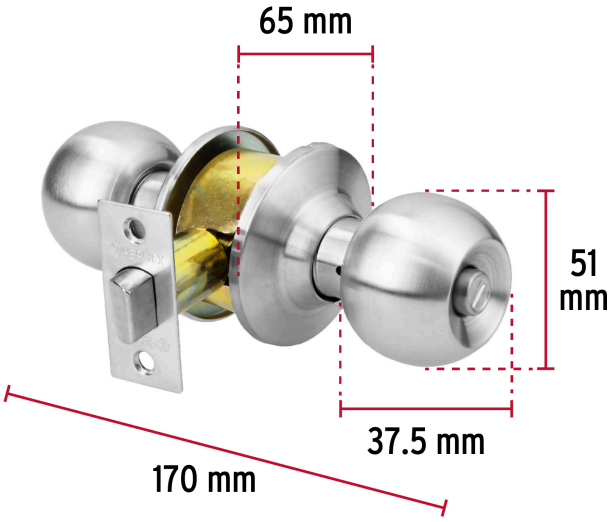

© 2025 TRUPER, S.A. DE C.V. TODOS LOS DERECHOS RESERVADOS.
Los productos ilustrados y la información pueden cambiar sin previo aviso, como resultado de nuestros procesos de mejora continua.
Prohibida su reproducción o divulgación total o parcial así como su uso o aprovechamiento sin autorización escrita de Truper, S.A de C.V.

Imágenes complementarias

EMPAQUE INDIVIDUAL

Alto: 24.8 cm (10")

Largo: 15.2 cm (6")

Peso: 0.5 kg (1 lb)

EMPAQUE INNER

Alto: 26.2 cm (10 1/2")

Ancho: 15.7 cm (6")

Largo: 20.8 cm (8")

Contiene: 3 piezas

Peso: 1.58 kg (3.5 lb)

EMPAQUE MASTER

Alto: 28.4 cm (11")

Ancho: 33.5 cm (13")

Largo: 43 cm (17")

Contiene: 4 inner (12 piezas)

Peso: 6.86 kg (15 lb)

© 2025 TRUPER, S.A. DE C.V. TODOS LOS DERECHOS RESERVADOS.
Los productos ilustrados y la información pueden cambiar sin previo aviso, como resultado de nuestros procesos de mejora continua.
Prohibida su reproducción o divulgación total o parcial así como su uso o aprovechamiento sin autorización escrita de Truper, S.A de C.V.