CÓDIGO: **43693** CLAVE: **PAS-26**

Pasador de barril 2" de acero acabado negro, HERMEX

- Fabricado en acero
- Acabado negro
- Para uso horizontal y vertical

Incluye tornillería

Certificaciones y garantías

Especificaciones

Largo total	2" (50 mm)
Medida placa	1-1/2" (38 mm)
Medida pasador	2" (50 mm)
Empaque individual	Bolsa
Inner	6
Master	72
Pallet	12096

País de origen

Fabricado en China bajo las estrictas especificaciones de GRUPO TRUPER

© 2025 TRUPER, S.A. DE C.V. TODOS LOS DERECHOS RESERVADOS.
Los productos ilustrados y la información pueden cambiar sin previo aviso, como resultado de nuestros procesos de mejora continua.
Prohibida su reproducción o divulgación total o parcial así como su uso o aprovechamiento sin autorización escrita de Truper, S.A de C.V.

Imágenes complementarias

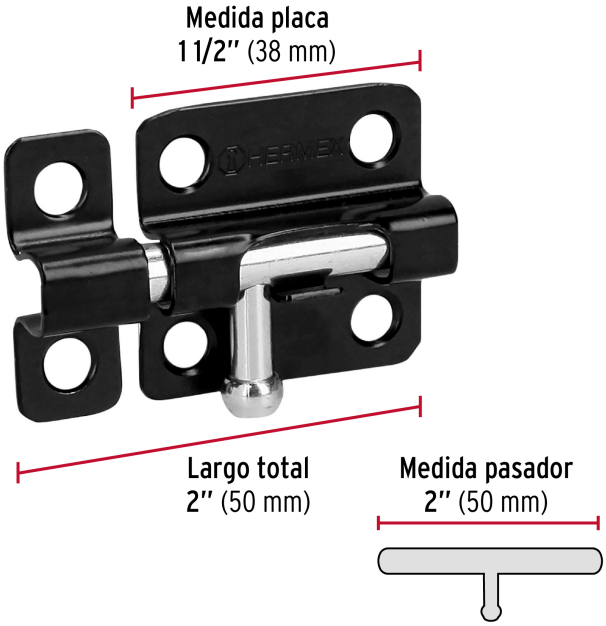

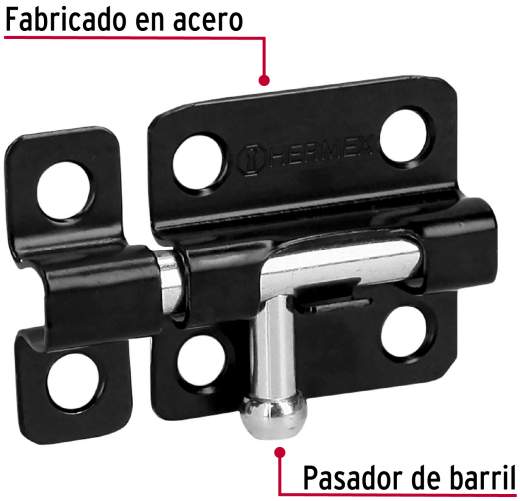

EMPAQUE INDIVIDUAL

Peso: 0.04 kg (0.09 lb)

EMPAQUE INNER

Contiene: 6 piezas

Peso: 0.3 kg (0.7 lb)

© 2025 TRUPER, S.A. DE C.V. TODOS LOS DERECHOS RESERVADOS.
Los productos ilustrados y la información pueden cambiar sin previo aviso, como resultado de nuestros procesos de mejora continua.
Prohibida su reproducción o divulgación total o parcial así como su uso o aprovechamiento sin autorización escrita de Truper, S.A de C.V.

Imágenes complementarias

EMPAQUE MASTER

Contiene: 12 inner (72 piezas)

Peso: 3.78 kg (8.3 lb)

© 2025 TRUPER, S.A. DE C.V. TODOS LOS DERECHOS RESERVADOS.
Los productos ilustrados y la información pueden cambiar sin previo aviso, como resultado de nuestros procesos de mejora continua.
Prohibida su reproducción o divulgación total o parcial así como su uso o aprovechamiento sin autorización escrita de Truper, S.A de C.V.