HERMEX

CÓDIGO: **43695** CLAVE: **PAS-46**

Pasador de barril 4" de acero acabado negro, HERMEX

- Fabricado en acero
- Acabado negro
- Para uso horizontal y vertical

Incluye tornillería

Certificaciones y garantías

Especificaciones

Largo total	4" (100 mm)
Medida placa	3" (75 mm)
Medida pasador	3 1/2" (90 mm)
Empaque individual	Bolsa
Inner	6
Master	72
Pallet	8064

País de origen

Fabricado en China bajo las estrictas especificaciones de GRUPO TRUPER

© 2025 TRUPER, S.A. DE C.V. TODOS LOS DERECHOS RESERVADOS.
Los productos ilustrados y la información pueden cambiar sin previo aviso, como resultado de nuestros procesos de mejora continua.
Prohibida su reproducción o divulgación total o parcial así como su uso o aprovechamiento sin autorización escrita de Truper, S.A de C.V.

Imágenes complementarias

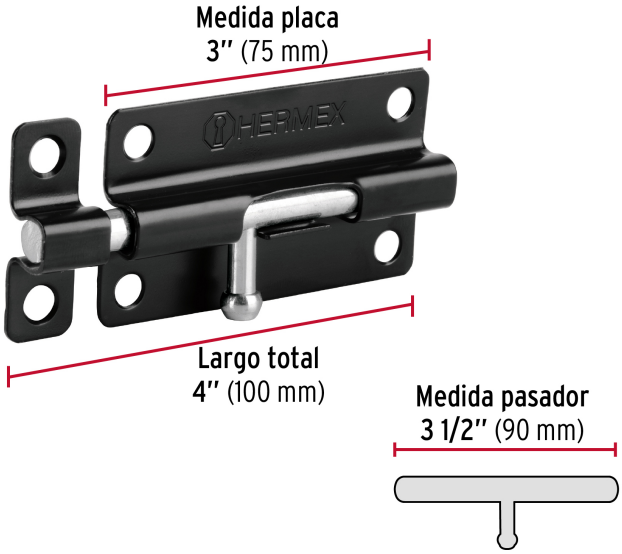

EMPAQUE INDIVIDUAL

Peso: 0.08 kg (0.2 lb)

EMPAQUE INNER

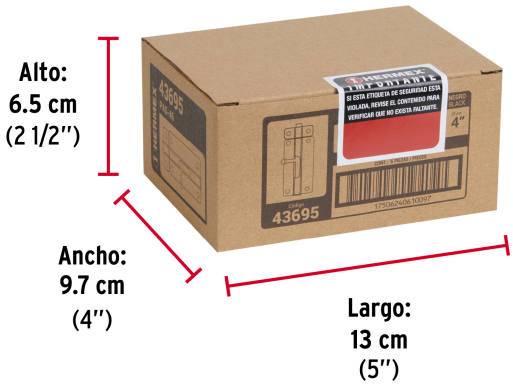

Contiene: 6 piezas

Peso: 0.5 kg (1 lb)

© 2025 TRUPER, S.A. DE C.V. TODOS LOS DERECHOS RESERVADOS.
Los productos ilustrados y la información pueden cambiar sin previo aviso, como resultado de nuestros procesos de mejora continua.
Prohibida su reproducción o divulgación total o parcial así como su uso o aprovechamiento sin autorización escrita de Truper, S.A de C.V.

Imágenes complementarias

EMPAQUE MASTER

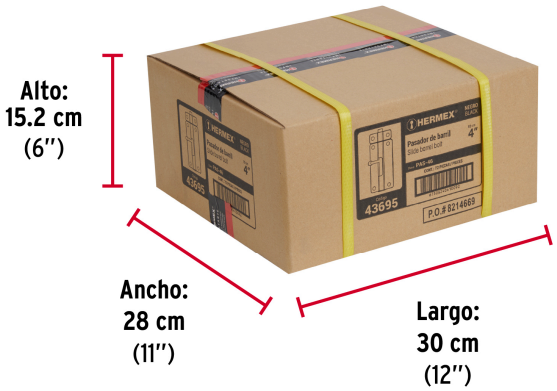

Contiene: 12 inner (72 piezas)

Peso: 6.22 kg (13.7 lb)

© 2025 TRUPER, S.A. DE C.V. TODOS LOS DERECHOS RESERVADOS.
Los productos ilustrados y la información pueden cambiar sin previo aviso, como resultado de nuestros procesos de mejora continua.
Prohibida su reproducción o divulgación total o parcial así como su uso o aprovechamiento sin autorización escrita de Truper, S.A de C.V.