CÓDIGO: **43697** CLAVE: **PAS-66**

Pasador de barril 6" de acero acabado negro, HERMEX

- Fabricado en acero
- Acabado negro
- Para uso horizontal y vertical

Incluye tornillería

Certificaciones y garantías

Especificaciones

Largo total	6" (150 mm)
Medida placa	5" (125 mm)
Medida pasador	5 1/8"" (130mm)
Empaque individual	Bolsa
Inner	6
Master	72
Pallet	3240

País de origen

Fabricado en China bajo las estrictas especificaciones de GRUPO TRUPER

© 2025 TRUPER, S.A. DE C.V. TODOS LOS DERECHOS RESERVADOS.
Los productos ilustrados y la información pueden cambiar sin previo aviso, como resultado de nuestros procesos de mejora continua.
Prohibida su reproducción o divulgación total o parcial así como su uso o aprovechamiento sin autorización escrita de Truper, S.A de C.V.

Imágenes complementarias

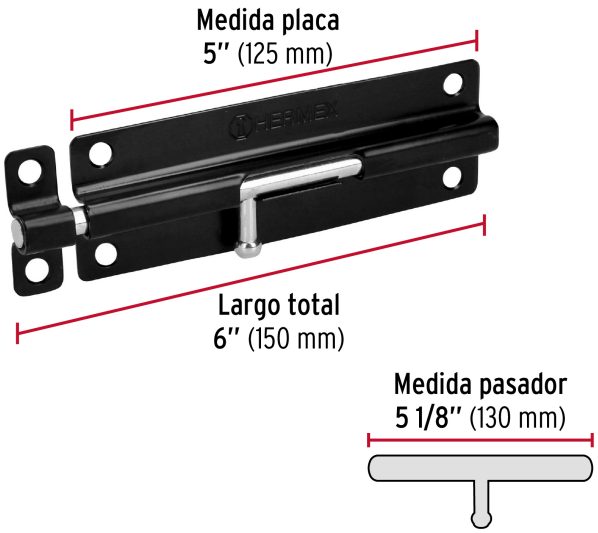

EMPAQUE INDIVIDUAL

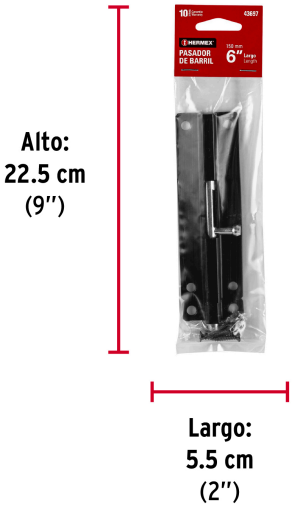

Peso: 0.11 kg (0.2 lb)

EMPAQUE INNER

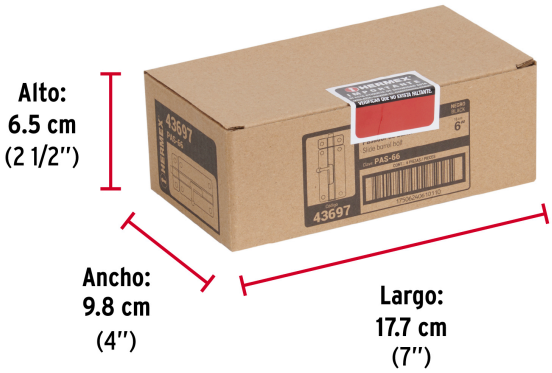

Contiene: 6 piezas

Peso: 0.73 kg (1.6 lb)

© 2025 TRUPER, S.A. DE C.V. TODOS LOS DERECHOS RESERVADOS.
Los productos ilustrados y la información pueden cambiar sin previo aviso, como resultado de nuestros procesos de mejora continua.
Prohibida su reproducción o divulgación total o parcial así como su uso o aprovechamiento sin autorización escrita de Truper, S.A de C.V.

Imágenes complementarias

EMPAQUE MASTER

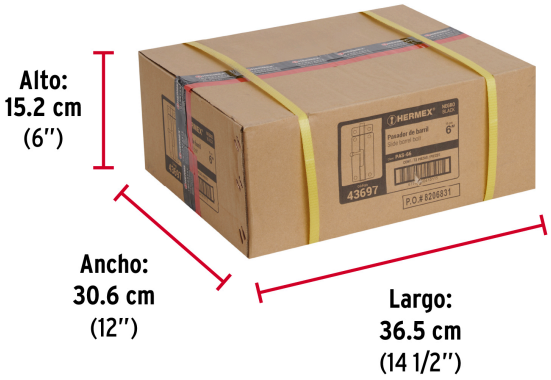

Contiene: 12 inner (72 piezas)

Peso: 9.1 kg (20 lb)

© 2025 TRUPER, S.A. DE C.V. TODOS LOS DERECHOS RESERVADOS.
Los productos ilustrados y la información pueden cambiar sin previo aviso, como resultado de nuestros procesos de mejora continua.
Prohibida su reproducción o divulgación total o parcial así como su uso o aprovechamiento sin autorización escrita de Truper, S.A de C.V.