CÓDIGO: **43713** CLAVE: **PAC-35**

Pasador de barra plana 2" acabado cromo, HERMEX

- Fabricado en acero
- Acabado cromado
- Botón de cuerda

Incluye tornillería

Certificaciones y garantías

Especificaciones

Largo total	2-1/2” (65 mm)
Medida placa	2" (50 mm)
Medida pasador	2 1/2" (65 mm)
Empaque individual	Bolsa
Inner	6
Master	36
Pallet	8424

País de origen

Fabricado en China bajo las estrictas especificaciones de GRUPO TRUPER

© 2025 TRUPER, S.A. DE C.V. TODOS LOS DERECHOS RESERVADOS.
Los productos ilustrados y la información pueden cambiar sin previo aviso, como resultado de nuestros procesos de mejora continua.
Prohibida su reproducción o divulgación total o parcial así como su uso o aprovechamiento sin autorización escrita de Truper, S.A de C.V.

Imágenes complementarias

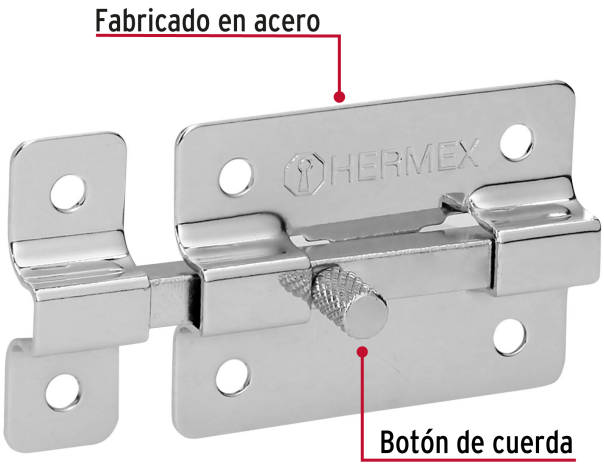

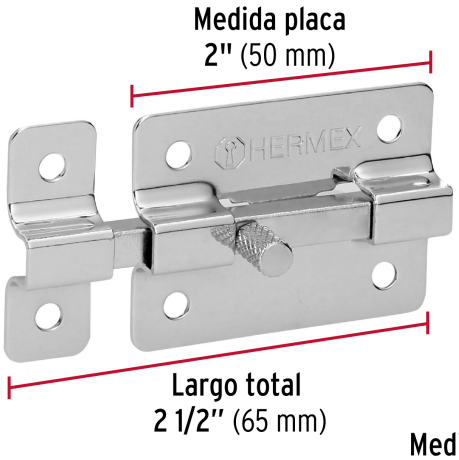

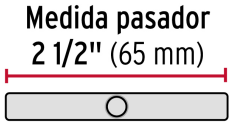

EMPAQUE INDIVIDUAL

Peso: 0.05 kg (0.1 lb)

EMPAQUE INNER

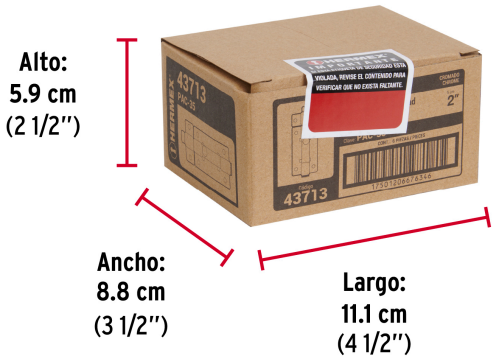

Contiene: 6 piezas

Peso: 0.32 kg (0.7 lb)

© 2025 TRUPER, S.A. DE C.V. TODOS LOS DERECHOS RESERVADOS.
Los productos ilustrados y la información pueden cambiar sin previo aviso, como resultado de nuestros procesos de mejora continua.
Prohibida su reproducción o divulgación total o parcial así como su uso o aprovechamiento sin autorización escrita de Truper, S.A de C.V.

Imágenes complementarias

EMPAQUE MASTER

Contiene: 6 inner (36 piezas)

Peso: 2 kg (4.4 lb)

© 2025 TRUPER, S.A. DE C.V. TODOS LOS DERECHOS RESERVADOS.
Los productos ilustrados y la información pueden cambiar sin previo aviso, como resultado de nuestros procesos de mejora continua.
Prohibida su reproducción o divulgación total o parcial así como su uso o aprovechamiento sin autorización escrita de Truper, S.A de C.V.