CÓDIGO: **43714** CLAVE: **PAC-36**

Pasador de barra plana 3" acabado cromo, HERMEX

- Fabricado en acero
- Acabado cromado
- Botón de cuerda

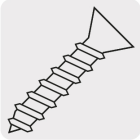

Incluye tornillería

Certificaciones y garantías

Especificaciones

Largo total	4” (100 mm)
Medida placa	3" (75 mm)
Medida pasador	4 1/4" (105 mm)
Empaque individual	Bolsa
Inner	6
Master	36
Pallet	3960

País de origen

Fabricado en China bajo las estrictas especificaciones de GRUPO TRUPER

© 2025 TRUPER, S.A. DE C.V. TODOS LOS DERECHOS RESERVADOS.
Los productos ilustrados y la información pueden cambiar sin previo aviso, como resultado de nuestros procesos de mejora continua.
Prohibida su reproducción o divulgación total o parcial así como su uso o aprovechamiento sin autorización escrita de Truper, S.A de C.V.

Imágenes complementarias

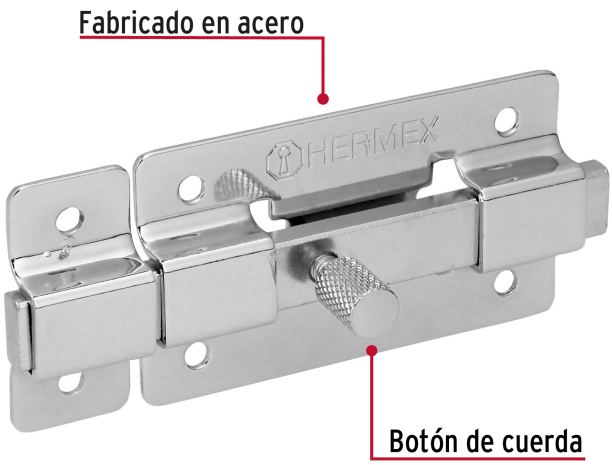

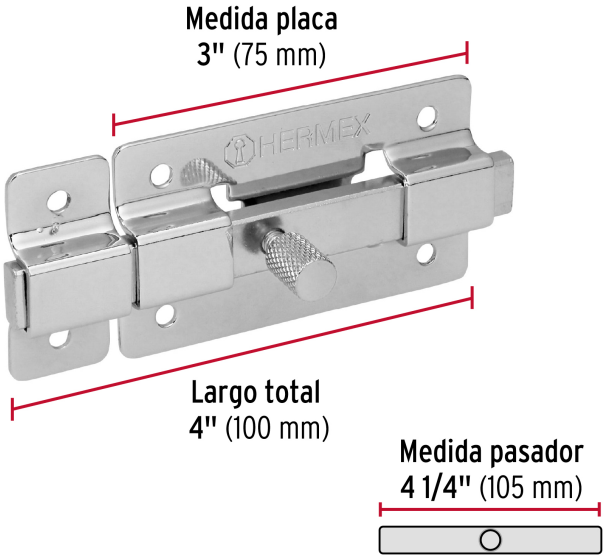

EMPAQUE INDIVIDUAL

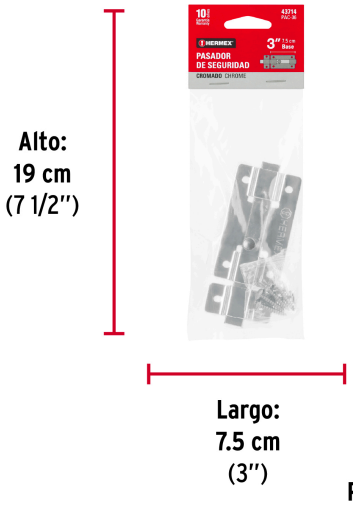

Peso: 0.13 kg (0.3 lb)

EMPAQUE INNER

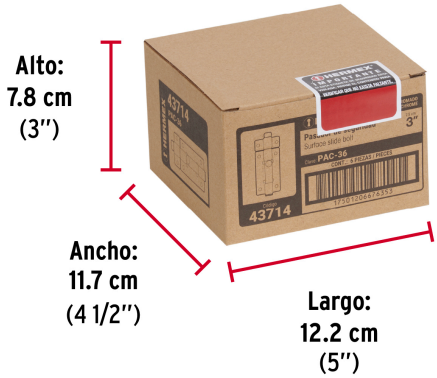

Contiene: 6 piezas

Peso: 0.82 kg (1.8 lb)

© 2025 TRUPER, S.A. DE C.V. TODOS LOS DERECHOS RESERVADOS.
Los productos ilustrados y la información pueden cambiar sin previo aviso, como resultado de nuestros procesos de mejora continua.
Prohibida su reproducción o divulgación total o parcial así como su uso o aprovechamiento sin autorización escrita de Truper, S.A de C.V.

Imágenes complementarias

EMPAQUE MASTER

Contiene: 6 inner (36 piezas)

Peso: 5.12 kg (11.3 lb)

© 2025 TRUPER, S.A. DE C.V. TODOS LOS DERECHOS RESERVADOS.
Los productos ilustrados y la información pueden cambiar sin previo aviso, como resultado de nuestros procesos de mejora continua.
Prohibida su reproducción o divulgación total o parcial así como su uso o aprovechamiento sin autorización escrita de Truper, S.A de C.V.