HERMEX

CÓDIGO: **43720** CLAVE: **PAC-37**

Pasador de barra plana 4" acabado cromo, HERMEX

- Fabricado en acero
- Acabado cromado
- Botón de cuerda

Incluye tornillería

Certificaciones y garantías

10 AÑOS DE GARANTÍA

Especificaciones

Largo total	5 3/4” (145 mm)
Medida placa	4" (100 mm)
Medida pasador	5 3/4" (145 mm)
Empaque individual	Bolsa
Inner	6
Master	36
Pallet	2880

País de origen

Fabricado en China bajo las estrictas especificaciones de GRUPO TRUPER

© 2025 TRUPER, S.A. DE C.V. TODOS LOS DERECHOS RESERVADOS.
Los productos ilustrados y la información pueden cambiar sin previo aviso, como resultado de nuestros procesos de mejora continua.
Prohibida su reproducción o divulgación total o parcial así como su uso o aprovechamiento sin autorización escrita de Truper, S.A de C.V.

Imágenes complementarias

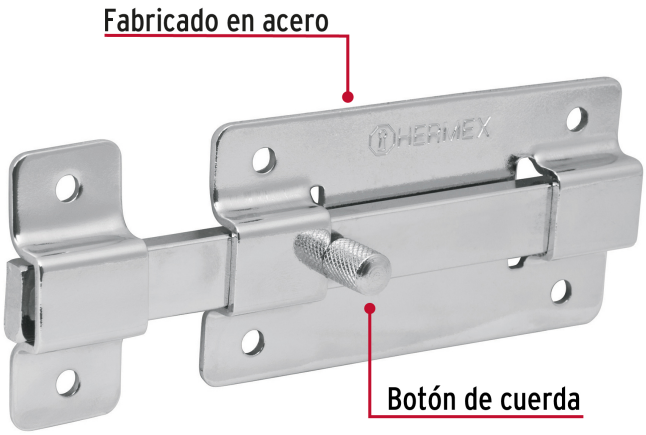

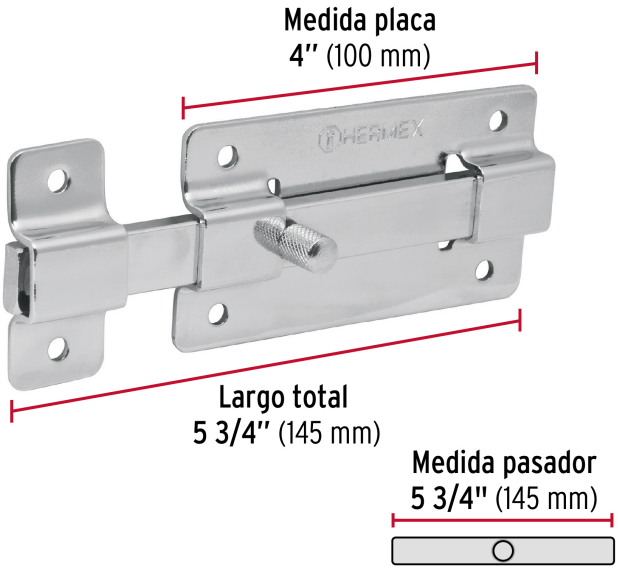

EMPAQUE INDIVIDUAL

Alto: 21.5 cm (8 1/2")

Largo: 7.5 cm (3")

Peso: 0.24 kg (0.5 lb)

EMPAQUE INNER

Alto: 7.8 cm (2")

Ancho: 13 cm (5")

Largo: 15.2 cm (6")

Contiene: 6 piezas

Peso: 1.48 kg (3.3 lb)

© 2025 TRUPER, S.A. DE C.V. TODOS LOS DERECHOS RESERVADOS.
Los productos ilustrados y la información pueden cambiar sin previo aviso, como resultado de nuestros procesos de mejora continua.
Prohibida su reproducción o divulgación total o parcial así como su uso o aprovechamiento sin autorización escrita de Truper, S.A de C.V.

Imágenes complementarias

EMPAQUE MASTER

Contiene: 6 inner (36 piezas)

Peso: 9.04 kg (19.9 lb)

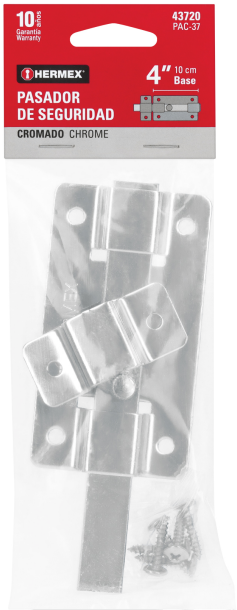

© 2025 TRUPER, S.A. DE C.V. TODOS LOS DERECHOS RESERVADOS.
Los productos ilustrados y la información pueden cambiar sin previo aviso, como resultado de nuestros procesos de mejora continua.
Prohibida su reproducción o divulgación total o parcial así como su uso o aprovechamiento sin autorización escrita de Truper, S.A de C.V.