HERMEX

CÓDIGO: **43726** CLAVE: **PAL-37**

Pasador de barra plana 4" acabado latón, HERMEX

- Fabricado en acero
- Botón de cuerda
- Para todo tipo de puertas y ventanas

Incluye tornillería

Certificaciones y garantías

Especificaciones

Largo total	5 3/4” (145 mm)
Medida placa	4" (100 mm)
Medida pasador	5 3/4" (145 mm)
Empaque individual	Bolsa
Inner	6
Master	36
Pallet	3456

País de origen

Fabricado en China bajo las estrictas especificaciones de GRUPO TRUPER

© 2025 TRUPER, S.A. DE C.V. TODOS LOS DERECHOS RESERVADOS.
Los productos ilustrados y la información pueden cambiar sin previo aviso, como resultado de nuestros procesos de mejora continua.
Prohibida su reproducción o divulgación total o parcial así como su uso o aprovechamiento sin autorización escrita de Truper, S.A de C.V.

Imágenes complementarias

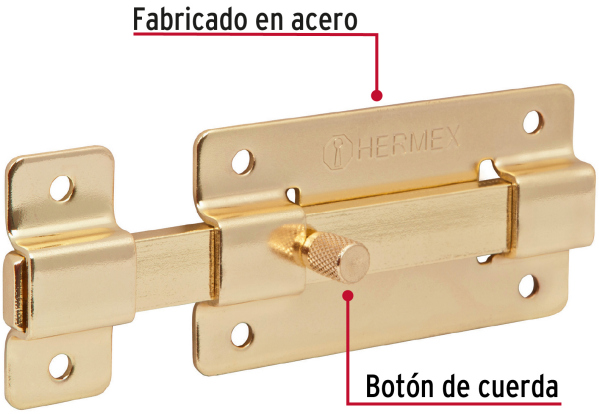

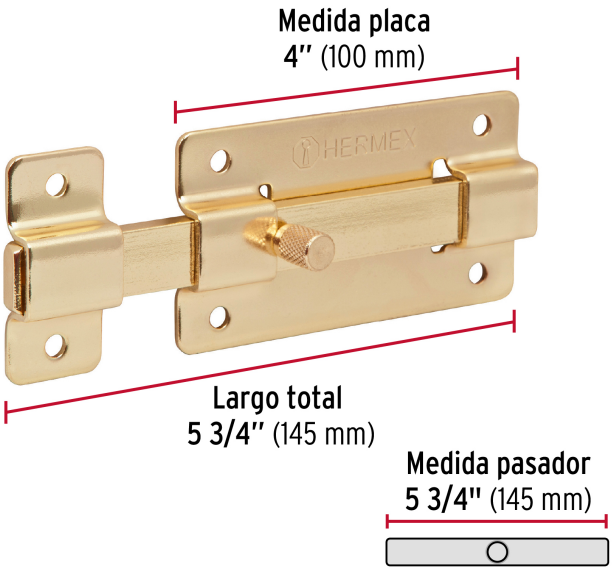

© 2025 TRUPER, S.A. DE C.V. TODOS LOS DERECHOS RESERVADOS.
Los productos ilustrados y la información pueden cambiar sin previo aviso, como resultado de nuestros procesos de mejora continua.
Prohibida su reproducción o divulgación total o parcial así como su uso o aprovechamiento sin autorización escrita de Truper, S.A de C.V.