CÓDIGO: **44200** CLAVE: **TAQ-5/16P**

Bolsa con 50 taquetes de plástico 5/16", FIERO

- Fabricado en polietileno
- Anclas que evitan el giro
- Cinturones de resistencia y anclas retráctiles de fijación
- Ideal para instalaciones a la intemperie por su resistencia a la humedad

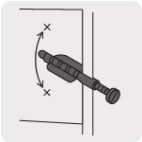

Anclas que evitan el giro

Certificaciones y garantías

- Garantizado contra defectos de fabricación o mano de obra. La garantía se puede hacer válida con cualquier distribuidor de TRUPER

Especificaciones

Color	Café
Diámetro de perforación	5/16" (8 mm)
Largo	45 mm
Número de piezas	50
Empaque individual	Bolsa
Inner	12
Master	216
Pallet	2592

País de origen

Fabricado en México bajo las estrictas especificaciones de GRUPO TRUPER

© 2025 TRUPER, S.A. DE C.V. TODOS LOS DERECHOS RESERVADOS.
Los productos ilustrados y la información pueden cambiar sin previo aviso, como resultado de nuestros procesos de mejora continua.
Prohibida su reproducción o divulgación total o parcial así como su uso o aprovechamiento sin autorización escrita de Truper, S.A de C.V.

Imágenes complementarias

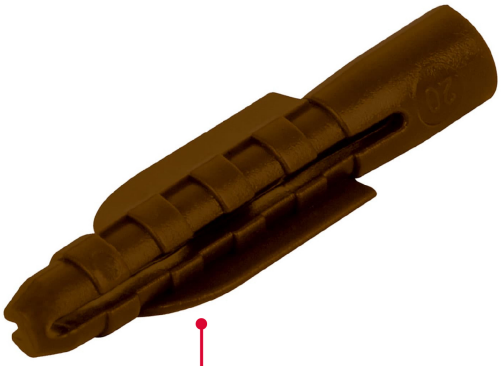

Cinturones de resistencia
y anclas retráctiles de fijación

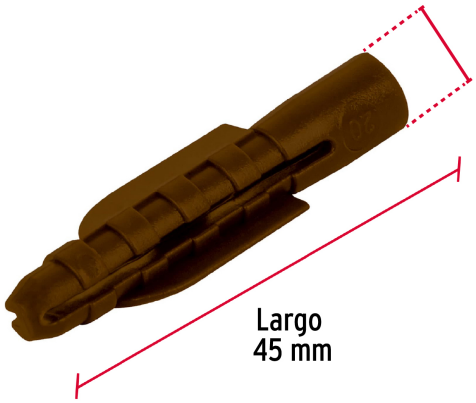

EMPAQUE INDIVIDUAL

Alto:
18 cm
(7")

Largo
11.7 cm
(4 1/2")

Peso: 0.08 kg (0.18 lb)

EMPAQUE INNER

Alto:
41.8 cm
(16 1/2")

Largo:
24 cm
(9 1/2")

Contiene: 12 piezas

Peso: 0.96 kg (2.21 lb)

© 2025 TRUPER, S.A. DE C.V. TODOS LOS DERECHOS RESERVADOS.
Los productos ilustrados y la información pueden cambiar sin previo aviso, como resultado de nuestros procesos de mejora continua.
Prohibida su reproducción o divulgación total o parcial así como su uso o aprovechamiento sin autorización escrita de Truper, S.A de C.V.

Imágenes complementarias

EMPAQUE MASTER

Contiene: 18 inner (216 piezas)

Peso: 18 kg (39.68 lb)

© 2025 TRUPER, S.A. DE C.V. TODOS LOS DERECHOS RESERVADOS.
Los productos ilustrados y la información pueden cambiar sin previo aviso, como resultado de nuestros procesos de mejora continua.
Prohibida su reproducción o divulgación total o parcial así como su uso o aprovechamiento sin autorización escrita de Truper, S.A de C.V.