FIERO

CÓDIGO: **44231** CLAVE: **AB-06**

Bolsa con 10 abrazaderas mini, sin fin #6, 1/2 - 3/4", FIERO

- Banda de acero inoxidable
- Tornillo de acero
- Para uso automotriz, industrial y doméstico

Calidad automotriz

Uso industrial

Uso doméstico

Certificaciones y garantías

- Garantizado contra defectos de fabricación o mano de obra. La garantía se puede hacer válida con cualquier distribuidor de TRUPER

Especificaciones

Diámetro mínimo	1/2" (13 mm)
Diámetro máximo	3/4" (19 mm)
Ancho	5/16" (8 mm)
Empaque individual	Bolsa con 10 piezas
Inner	10
Master	40
Pallet	5760

Datos de Empaque (Medidas y pesos aproximados)

Empaque Individual	**Medidas:** Alto: 14 cm (5 1/2") Ancho: 1.8 cm (3/4") Largo: 8 cm (3 1/4") **Peso:** 0.08 kg (0.18 lb)
Inner	**Medidas:** Alto: 16.2 cm (6 1/4") Ancho: 9.7 cm (3 3/4") Largo: 12 cm (4 3/4") **Peso:** 0.82 kg (1.81 lb)
Master	**Medidas:** Alto: 17.7 cm (7") Ancho: 20.7 cm (8 1/4") Largo: 25.5 cm (10") **Peso:** 3.6 kg (7.94 lb)

© 2025 TRUPER, S.A. DE C.V. TODOS LOS DERECHOS RESERVADOS.
Los productos ilustrados y la información pueden cambiar sin previo aviso, como resultado de nuestros procesos de mejora continua.
Prohibida su reproducción o divulgación total o parcial así como su uso o aprovechamiento sin autorización escrita de Truper, S.A de C.V.

País de origen

Fabricado en China bajo las estrictas especificaciones de GRUPO TRUPER

Imágenes complementarias

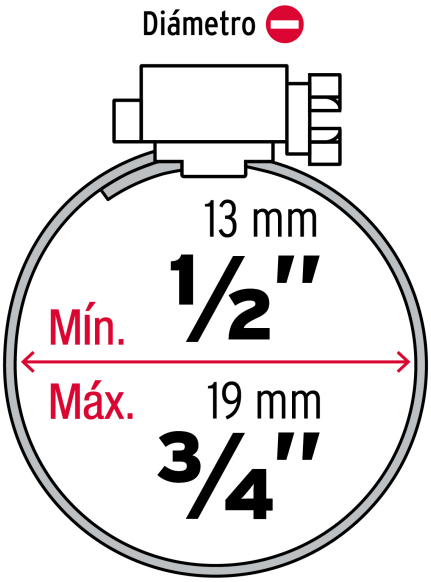

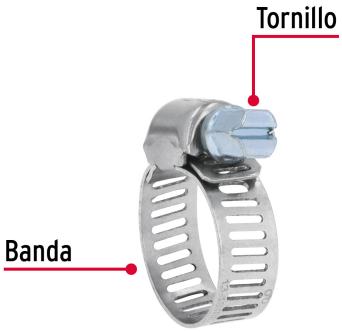

© 2025 TRUPER, S.A. DE C.V. TODOS LOS DERECHOS RESERVADOS.
Los productos ilustrados y la información pueden cambiar sin previo aviso, como resultado de nuestros procesos de mejora continua.
Prohibida su reproducción o divulgación total o parcial así como su uso o aprovechamiento sin autorización escrita de Truper, S.A de C.V.

Imágenes complementarias

EMPAQUE INDIVIDUAL

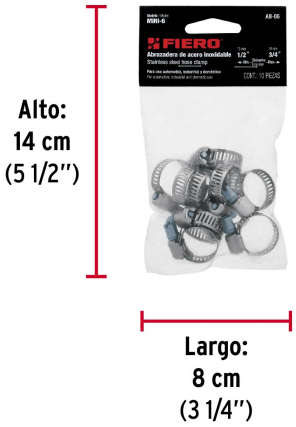

Peso: 0.08 kg (0.18 lb)

EMPAQUE INNER

Contiene: 10 piezas

Peso: 0.82 kg (1.81 lb)

EMPAQUE MASTER

Contiene: 4 inner (40 piezas)

Peso: 3.6 kg (7.94 lb)

© 2025 TRUPER, S.A. DE C.V. TODOS LOS DERECHOS RESERVADOS.
Los productos ilustrados y la información pueden cambiar sin previo aviso, como resultado de nuestros procesos de mejora continua.
Prohibida su reproducción o divulgación total o parcial así como su uso o aprovechamiento sin autorización escrita de Truper, S.A de C.V.