CÓDIGO: **44256** CLAVE: **AB-07**

Bolsa con 10 abrazaderas mini sin fin #7, 1/2 - 7/8", FIERO

- Banda de acero inoxidable
- Tornillo de acero
- Para uso automotriz, industrial y doméstico

Calidad automotriz

Uso industrial

Uso doméstico

Certificaciones y garantías

- Garantizado contra defectos de fabricación o mano de obra. La garantía se puede hacer válida con cualquier distribuidor de TRUPER

Especificaciones

Diámetro mínimo	1/2" (13 mm)
Diámetro máximo	7/8" (22 mm)
Ancho	5/16" (8 mm)
Empaque individual	Bolsa con 10 piezas
Pallet	5760
Inner	10
Master	40

Datos de Empaque (Medidas y pesos aproximados)

Empaque Individual	**Medidas:** Alto: 16 cm (6 1/4") Ancho: 1.7 cm (3/4") Largo: 8 cm (3 1/4") **Peso:** 0.09 kg (0.20 lb)
Inner	**Medidas:** Alto: 16.2 cm (6 1/4") Ancho: 9.8 cm (3 3/4") Largo: 12.2 cm (4 3/4") **Peso:** 0.9 kg (1.98 lb)
Master	**Medidas:** Alto: 17.5 cm (7") Ancho: 20.7 cm (8 1/4") Largo: 25.5 cm (10") **Peso:** 3.92 kg (8.64 lb)

© 2025 TRUPER, S.A. DE C.V. TODOS LOS DERECHOS RESERVADOS.
Los productos ilustrados y la información pueden cambiar sin previo aviso, como resultado de nuestros procesos de mejora continua.
Prohibida su reproducción o divulgación total o parcial así como su uso o aprovechamiento sin autorización escrita de Truper, S.A de C.V.

País de origen

Fabricado en China bajo las estrictas especificaciones de GRUPO TRUPER

Imágenes complementarias

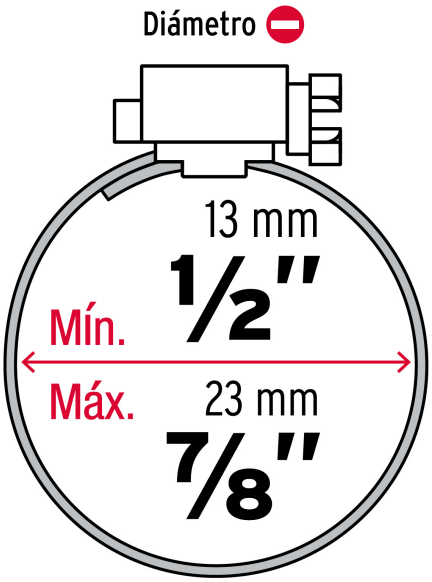

© 2025 TRUPER, S.A. DE C.V. TODOS LOS DERECHOS RESERVADOS.
Los productos ilustrados y la información pueden cambiar sin previo aviso, como resultado de nuestros procesos de mejora continua.
Prohibida su reproducción o divulgación total o parcial así como su uso o aprovechamiento sin autorización escrita de Truper, S.A de C.V.

Imágenes complementarias

EMPAQUE INDIVIDUAL

Alto: 16 cm (6 1/4")

Largo: 8 cm (3 1/4")

Peso: 0.09 kg (0.20 lb)

EMPAQUE INNER

Alto: 16.2 cm (6 1/4")

Ancho: 9.8 cm (3 3/4")

Largo: 12.2 cm (4 3/4")

Contiene: 10 piezas

Peso: 0.9 kg (1.98 lb)

EMPAQUE MASTER

Alto: 17.5 cm (7")

Ancho: 20.7 cm (8 1/4")

Largo: 25.5 cm (10")

Contiene: 4 inner (40 piezas)

Peso: 3.92 kg (8.64 lb)

© 2025 TRUPER, S.A. DE C.V. TODOS LOS DERECHOS RESERVADOS.
Los productos ilustrados y la información pueden cambiar sin previo aviso, como resultado de nuestros procesos de mejora continua.
Prohibida su reproducción o divulgación total o parcial así como su uso o aprovechamiento sin autorización escrita de Truper, S.A de C.V.