CÓDIGO: **44427** CLAVE: **PILA-12X3/4**

Bolsa con 100 pijas para lámina, #12 x 3/4", FIERO

- Fabricadas en acero con recubrimiento galvanizado
- Cabeza combinada tipo plano y phillips, para desarmador PH3
- Para unir objetos metálicos, madera, fibra de vidrio y plástico

Certificaciones y garantías

- Garantizado contra defectos de fabricación o mano de obra. La garantía se puede hacer válida con cualquier distribuidor de TRUPER

Especificaciones

Número	12
Largo	3/4" (19 mm)
Rosca	Completa
Piezas por bolsa	100
Empaque individual	Bolsa
Inner	3
Master	48
Pallet	2880

País de origen

Fabricado en México bajo las estrictas especificaciones de GRUPO TRUPER

© 2025 TRUPER, S.A. DE C.V. TODOS LOS DERECHOS RESERVADOS.
Los productos ilustrados y la información pueden cambiar sin previo aviso, como resultado de nuestros procesos de mejora continua.
Prohibida su reproducción o divulgación total o parcial así como su uso o aprovechamiento sin autorización escrita de Truper, S.A de C.V.

Imágenes complementarias

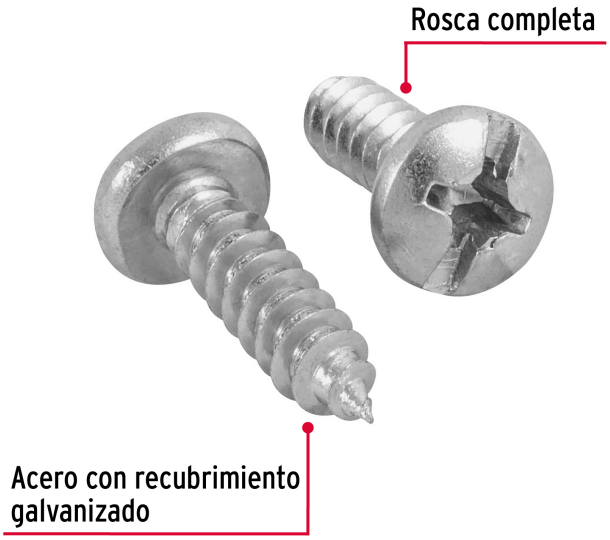

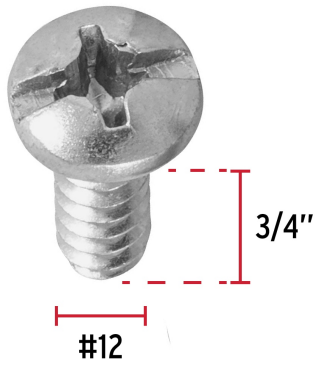

EMPAQUE INDIVIDUAL

Peso: 0.33 kg (0.73 lb)

EMPAQUE MASTER

Contiene: 8 inner (48 piezas)

Peso: 16.54 kg (36.46 lb)

© 2025 TRUPER, S.A. DE C.V. TODOS LOS DERECHOS RESERVADOS.
Los productos ilustrados y la información pueden cambiar sin previo aviso, como resultado de nuestros procesos de mejora continua.
Prohibida su reproducción o divulgación total o parcial así como su uso o aprovechamiento sin autorización escrita de Truper, S.A de C.V.

Imágenes complementarias

© 2025 TRUPER, S.A. DE C.V. TODOS LOS DERECHOS RESERVADOS.
Los productos ilustrados y la información pueden cambiar sin previo aviso, como resultado de nuestros procesos de mejora continua.
Prohibida su reproducción o divulgación total o parcial así como su uso o aprovechamiento sin autorización escrita de Truper, S.A de C.V.