CÓDIGO: **44687** CLAVE: **ARAP-5/16**

Bolsa con 150 arandelas de presión de 5/16", FIERO

- Fabricadas en acero al alto carbono con acabado pavonado
- Resistentes a la intemperie y altas temperaturas
- La medida corresponde al tamaño del tornillo que se acopla
- Ideal para uso con tornillos evitando afloje por vibraciones

Certificaciones y garantías

- Garantizado contra defectos de fabricación o mano de obra. La garantía se puede hacer válida con cualquier distribuidor de TRUPER

Especificaciones

Diámetro	5/16" (8 mm)
Piezas por bolsa	150
Empaque individual	Bolsa
Inner	6
Master	72
Pallet	3456

País de origen

Fabricado en China bajo las estrictas especificaciones de GRUPO TRUPER

© 2025 TRUPER, S.A. DE C.V. TODOS LOS DERECHOS RESERVADOS.
Los productos ilustrados y la información pueden cambiar sin previo aviso, como resultado de nuestros procesos de mejora continua.
Prohibida su reproducción o divulgación total o parcial así como su uso o aprovechamiento sin autorización escrita de Truper, S.A de C.V.

Imágenes complementarias

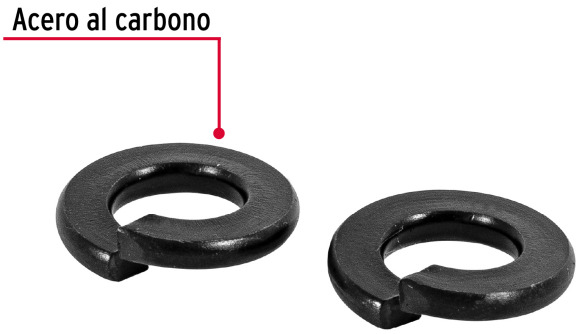

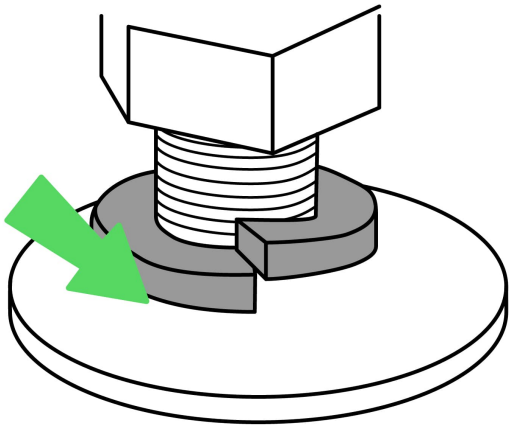

© 2025 TRUPER, S.A. DE C.V. TODOS LOS DERECHOS RESERVADOS.
Los productos ilustrados y la información pueden cambiar sin previo aviso, como resultado de nuestros procesos de mejora continua.
Prohibida su reproducción o divulgación total o parcial así como su uso o aprovechamiento sin autorización escrita de Truper, S.A de C.V.