VOLTECK LAIT

CÓDIGO: **45092** CLAVE: **ARB-105S**

Arbotante tipo farol moderno soportado p/exteriores, negro

- Cuerpo de aluminio y pantalla de policarbonato
- Compatible con lámpara LED, ahorradora o incandescente (no incluida)
- Ideal para jardines, terrazas, entradas y corredores

Base E26 / E27 · Interior y Exterior · IP44

Certificaciones y garantías

- Cumple la norma: NOM-003-SCFI

1 AÑO DE GARANTÍA · NOM · ANCE

Especificaciones

Potencia máxima	60 W
Tensión / Frecuencia	127 V / 60 Hz
Corriente	0.5 A
Tipo de base	E27
Grado IP	44
Dimensiones (alto x ancho x diámetro)	23 x 16 x 10 cm
Empaque individual	Caja
Inner	1
Master	12
Pallet	96

País de origen

Fabricado en China bajo las estrictas especificaciones de GRUPO TRUPER

© 2025 TRUPER, S.A. DE C.V. TODOS LOS DERECHOS RESERVADOS.
Los productos ilustrados y la información pueden cambiar sin previo aviso, como resultado de nuestros procesos de mejora continua.
Prohibida su reproducción o divulgación total o parcial así como su uso o aprovechamiento sin autorización escrita de Truper, S.A de C.V.

Imágenes complementarias

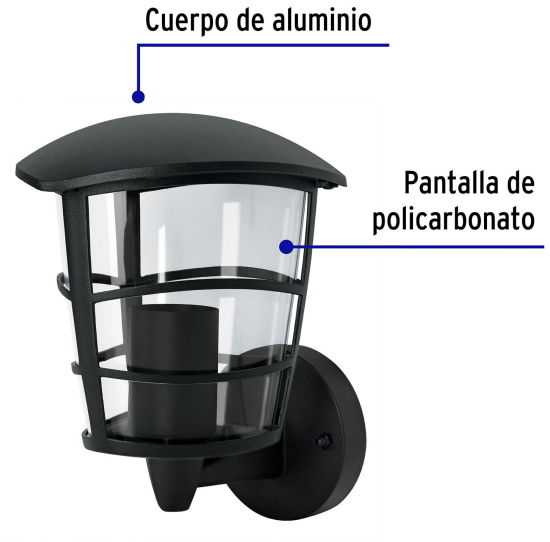

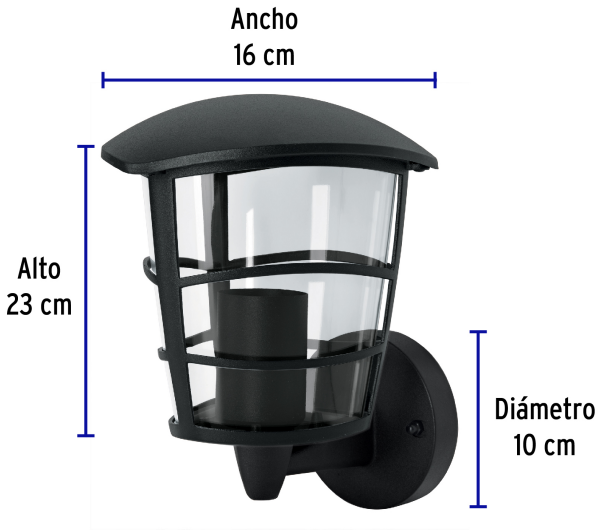

Grado de protección (IP)

1ER. DÍGITO: PROTECCIÓN CONTRA SÓLIDOS	2DO. DÍGITO: PROTECCIÓN CONTRA LÍQUIDOS
X Sin protección	**X** Sin protección
1 Protección contra objetos de diámetro superior a **50 mm**	**1** Protección contra goteo vertical o condensación
2 Protección contra objetos de diámetro superior a **12 mm**	**2** Protección contra goteo con una inclinación de 15 grados
3 Protección contra objetos con diámetro superior a **2.5 mm**	**3** Protección contra goteo con una inclinación de 60 grados
4 Protección contra objetos con diámetro superior a **1 mm**	**4** Protección contra salpicaduras de gotas en todas direcciones
5 Protegido contra ingreso limitado de polvo	**5** Protección contra chorros de agua a baja presión
6 Totalmente protegido contra el polvo	**6** Protección contra potentes y continuos chorros de agua
	7 Protección contra inmersiones temporales
	8 Protección contra inmersiones prolongadas o permanentes

© 2025 TRUPER, S.A. DE C.V. TODOS LOS DERECHOS RESERVADOS.
Los productos ilustrados y la información pueden cambiar sin previo aviso, como resultado de nuestros procesos de mejora continua.
Prohibida su reproducción o divulgación total o parcial así como su uso o aprovechamiento sin autorización escrita de Truper, S.A de C.V.

Imágenes complementarias

© 2025 TRUPER, S.A. DE C.V. TODOS LOS DERECHOS RESERVADOS.
Los productos ilustrados y la información pueden cambiar sin previo aviso, como resultado de nuestros procesos de mejora continua.
Prohibida su reproducción o divulgación total o parcial así como su uso o aprovechamiento sin autorización escrita de Truper, S.A de C.V.