CÓDIGO: **45505** CLAVE: **FWC-P50VL**

Manguera p/WC, vinilo gris, 3/8"x7/8" , 50cm, plástico/latón

- Tuerca 3/8" de latón niquelado
- Tuerca 7/8" de plástico que permite apretar sin usar herramientas
- Espigas de latón resistentes a la corrosión y férulas de acero inoxidable
- Trenzado con **vinilo** sobre manguera de **EPDM** para mayor **flexibilidad** y alta resistencia
- Empaques de hule

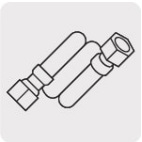

Gran flexibilidad, ideal para lugares reducidos

Certificaciones y garantías

Especificaciones

Medida de tuercas	3/8" (9.5 mm) x 7/8" (22 mm)
Largo	50 cm
Presión máxima	145 psi
Temperatura máxima	80 °C
Peso	75 g
Empaque individual	Tarjeta
Pallet	1296
Inner	6
Master	36

País de origen

Fabricado en China bajo las estrictas especificaciones de GRUPO TRUPER

© 2025 TRUPER, S.A. DE C.V. TODOS LOS DERECHOS RESERVADOS.
Los productos ilustrados y la información pueden cambiar sin previo aviso, como resultado de nuestros procesos de mejora continua.
Prohibida su reproducción o divulgación total o parcial así como su uso o aprovechamiento sin autorización escrita de Truper, S.A de C.V.

Imágenes complementarias

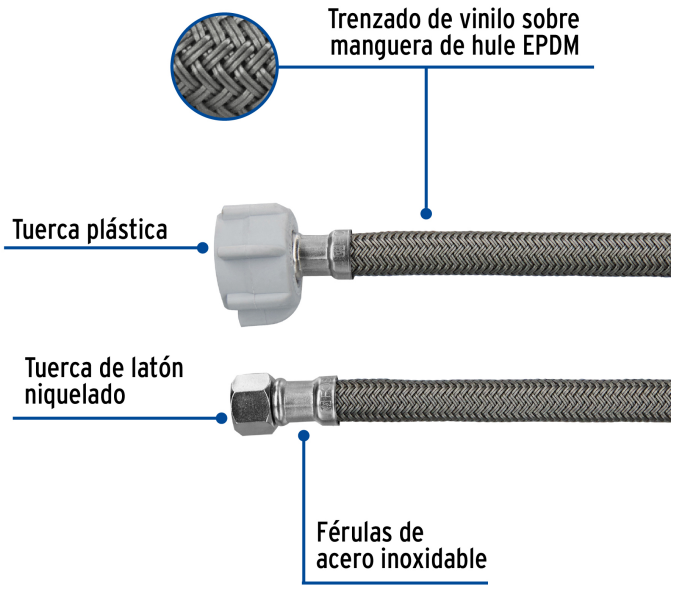

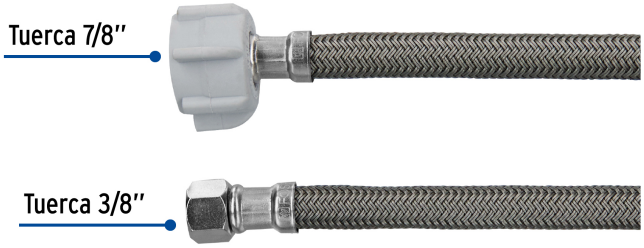

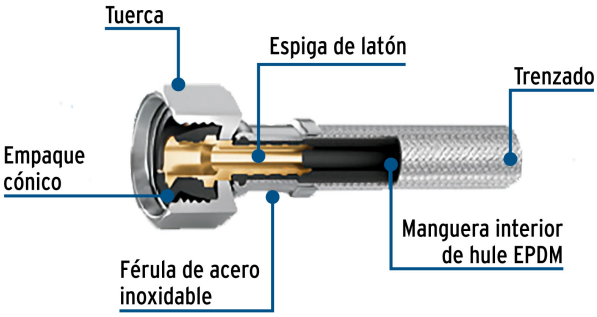

© 2025 TRUPER, S.A. DE C.V. TODOS LOS DERECHOS RESERVADOS.
Los productos ilustrados y la información pueden cambiar sin previo aviso, como resultado de nuestros procesos de mejora continua.
Prohibida su reproducción o divulgación total o parcial así como su uso o aprovechamiento sin autorización escrita de Truper, S.A de C.V.